YANMAR

ヤンマーホームページ
https://www.yanmar.com/jp/

ヤンマーアグリの最新情報をご紹介
ヤンマーアグリ
公式facebookページ

ヤンマーアグリの製品やサービスをご紹介
「ヤンマー農業チャンネル」
YouTube チャンネルはコチラ

ヤンマーアグリ株式会社

〒702-8515 岡山県岡山市中区江並428
yanmar.com

安全に関するご注意

- ご使用の際は、取扱説明書をよくお読みのうえ、正しくお使いください。
- 無理な運転は商品の寿命を縮め、故障･事故の原因となることがあります。
- 故障･事故を未然に防止するため、定期点検は必ずおこなってください。
- 保証書は、ご購入の取扱い店で必ずお受け取りください。

商品についてのご意見、ご質問は下記へ

このカタログの仕様は、改良などにより、予告なく変更することがあります。

2026年6月作成① 01120-J01291 1612Ⓗ

YANMAR

ドッキングローダ
スーパーミニローダ

ML Series / FL Series

ML3045A

FL5114SMC

トラクターの頼れる右腕

ドッキングローダ　スーパーミニローダ

積込み・運搬

堆肥の積込み・運搬
- デラックスバケット

肥料（袋）の積込み・運搬
- パレットフォーク

ロールの積込み・運搬
- ロールグラブ

コンテナの積込み・運搬
- コンテナバケット

作業例	適応	先端アタッチメント
糞の積込み・運搬	畜産	• バケット • デラックスバケット
堆肥の積込み・運搬	畑　畜産	• バケット • デラックスバケット • マニアフォーク
コンテナ（スチール・プラスチック）の積込み・運搬	畑	• パレットフォーク • コンテナバケット • 大容量バケット
フレコンバッグの積込み・運搬	畑	• パレットフォーク
ロール（牧草、稲、麦稈）の積込み・運搬	水田　畜産	• ロールグラブ • ベールフォーク
段ボール箱の積込み・運搬	畑	• パレットフォーク • コンテナバケット • 大容量バケット
肥料（袋）の積込み・運搬	畑　水田	• パレットフォーク • コンテナバケット • 大容量バケット
野菜の残幹の積込み・運搬	畑	• マニアフォーク • ヘイフォーク

押寄せ

整地・均平作業
- バケット

作業例	適応	先端アタッチメント
整地・均平作業	畑　水田	• 爪付バケット • デラックスバケット
糞の排除	畜産	• バケット • 大容量バケット
除雪	雪	• 大容量バケット • デラックスバケット
穴の埋め戻し（明きょ）	畑　水田	• 爪付バケット • バケット
給餌作業	畜産	• 大容量バケット

切返し・排出

堆肥の切返し
- マニアフォーク

除雪
- 大容量バケット

作業例	適応	先端アタッチメント
堆肥の切返し	畑　畜産	• バケット • デラックスバケット • マニアフォーク
除雪	雪	• アングルグレーダー • 大容量バケット • デラックスバケット
床土の切返し	畑	• バケット • デラックスバケット

掘削

排水溝の掘削
- 爪付バケット

作業例	適応	先端アタッチメント
排水溝の掘削	水田	• 爪付バケット
あぜの切り崩し	水田	• 爪付バケット

水田、畑作、畜産・酪農に。春夏秋　冬さまざまなシーンで活躍します！

ヤンマートラクターの性能を引き出すためにつくられたローダです！
お手持ちのトラクターにピッタリのローダをお選びください！

■対応一覧

シリーズ名	トラクター型式	キャビン区分	スーパーミニローダ	ドッキングローダ
YT1	YT118 YT120 YT122	安全フレーム	ML1022	—
YT2S	YT219 YT221	安全フレーム	ML2021	—
YT2A YT2	YT223A YT229A (J) YT233A (J) YT222 YT225 (A) YT228 (J) YT232 (J)	安全フレーム	ML2033	FL2033
		キャビン	ML2033PC	FL2033PC (ワイヤ)
	YT225A,K YT225A,F YT233A,K YT233A,F YT225,F YT232,F YT232,K	安全フレーム	ML2033F	—
YT3R YT3A YT3	YT328A/R YT330 (A/R) (J) YT333 (A/R) (J) YT333 (A/R) -A	安全フレーム	ML3033A	FL3033
		キャビン	ML3033APC (ワイヤ)	FL3033PC (ワイヤ) FL3033EC (マイコン)
	YT338 (A/R) (J) YT345 (A/R) (J)	安全フレーム	ML3045APC (ワイヤ) ※1	FL3045
		キャビン	ML3045APC (ワイヤ)	FL3045PC (ワイヤ) FL3045EC (マイコン)
	YT352AJ/RJ YT357AJ/RJ YT357JZ	安全フレーム	ML3057APC (ワイヤ) ※1	FL3057A
		キャビン	ML3057APC (ワイヤ)	FL3057APC (ワイヤ) FL3057AEC (マイコン)
	YT352J YT357J	安全フレーム	—	FL3057
		キャビン	—	FL3057PC (ワイヤ) FL3057EC (マイコン)
YT4S YT4R YT4A YT4	YT472A YT463 YT470	安全フレーム	—	FL4070PCR
	YT460A YT465A YT472A YT463 YT470	キャビン	—	FL4070PC (ワイヤ) FL4070MC (エコトラリンク)
	YT488A/R/S ※2 YT498A/R/S ※2 YT4104A/R/S ※2 YT490	キャビン	—	FL4104APC (ワイヤ)
	YT488A ※3 YT498A ※3 YT4104A ※3 YT490	キャビン	—	FL4104AMC (エコトラリンク)
	YT488R/S YT498R/S YT4104R/S	キャビン	—	FL4104SMC (エコトラリンク)
YT5S YT5R YT5A YT5	YT5114R/S ※2 YT5113/A ※2 YT5101	キャビン	—	FL5113APC (ワイヤ)
	YT5113/A ※3 YT5101	キャビン	—	FL5113AMC (エコトラリンク)
	YT5114R/S	キャビン	—	FL5114SMC (エコトラリンク)

※1：ロプスキット（RKIT-ML3）が必要です。
※2：オートトラクター仕様・ロボットトラクター仕様には装着できません。
※3：オートトラクター仕様・ロボットトラクター仕様に装着する場合はステーKIT（R2KIT-FL5）が必要です。
※ オートトラクター仕様・ロボットトラクター仕様の自動運転でのローダ作業はできません。

コンパクトなのに、本格的なローダ作業。

スーパーミニローダ

ML Series

ショックに強い！
本格オーバルアーム
を搭載！

コントロール方式

安全フレーム用

正確に、能率良く操作ができる
マニュアル（標準）仕様

ML1022 / 2021 / 2033F
ML2033 / 3033A

ダンプ・スクイ・平行昇降の単独動作、下降ダンプなどの複合動作、増速ダンプやフローティング動作がレバー1本で行えます。

※ML1022/2021/2033Fは、増速ダンプ・フローティング機能はありません。

キャビン用

簡単操作で思い通りにコントロール
ワイヤ（PC）仕様

ML2033PC
ML3033APC
ML3045APC / 3057APC

ローダの動きをレバー1本で思い通りにコントロールできます。

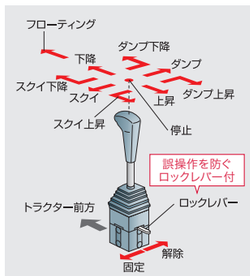

コンパクトなのに、本格的なローダ作業。

スーパーミニローダ

ML Series

トラックへの積込みや堆肥の切返し、除雪など、本格的なローダ作業が可能。

泥・堆肥をスムーズに放出

ML2033(PC)
ML3033A(PC)
ML3045APC / 3057APC

付着しやすい泥や堆肥を、増速ダンプと大きな回動角で勢いよく放出します。

複動/フローティングで多彩な作業

レバー1本で切替え可能。多彩な作業が行えます。

複動油圧

堆肥・飼料などの積込みや、前輪を浮かせてのヌカルミ脱出、掘削・整地作業に威力を発揮します。

複動油圧

フローティング

先端アタッチメントを地面の起伏に沿って上下させることができ、ヘイフォークによる集草やバケットでの底さらい作業、除雪作業などが能率良く行えます。

※ML1022/2021/2033F を除く。

フローティング

■ フロントローダ寸法図

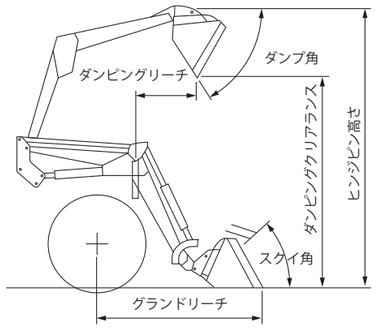

■ MLシリーズ 主要諸元

名称	ヤンマースーパーミニローダ								
販売型式名	ML1022	ML2021	ML2033		ML2033F	ML3033A		ML3045A	ML3057A
区分	–	–	–	PC	–	–	PC	PC	PC
操作方式	マニュアル	マニュアル	マニュアル	ワイヤ	マニュアル	マニュアル	ワイヤ	ワイヤ	ワイヤ
適応トラクター	YT118/120/122	YT219/221	YT223A/229A (J) / 233A (J) YT222/225 (A) / 228 (J) /232 (J)		YT225A,K/225A,F/ 233A,K/233A,F YT225,F/ 232,F/232,K	YT328A/R YT330 (A/R) (J) YT333 (A/R) (J) YT333 (A/R) -A		YT338A (J) /R (J) YT345A (J) /R (J) YT338 (J) YT345 (J)	YT352AJ/RJ YT357AJ/RJ YT357JZ
	安全フレーム仕様	安全フレーム仕様	安全フレーム仕様	キャビン仕様	安全フレーム仕様	安全フレーム仕様	キャビン仕様	キャビン仕様※1	キャビン仕様※1
全　長※2 (mm)	3200	3315	3280		3360	3690		4285	4275
全　幅 (mm)	1245	1165	1110	1260	1160	1050	1190	1230	1230
持上げ制限荷重 (N {kgf})	1770 {180}	2940 {300}	2940 {300}		2940 {300}	3240 {330}		4410 {450}	4410 {450}
持上げ(ヒンジピン)高さ (mm)	1780	1885	1940		1750	1925		2575	2625
ダンピングクリアランス※2 (mm)	1375	1495	1550		1350	1535		1950	2000
ダンピングリーチ※2 (mm)	700	795	795		800	710		585	545
最大リーチ※2 (mm)	1125	1185	1185		1190	1120		1525	1485
ダンプ角 (度)	38	36	39		38	39		63	62
スクイ角 (度)	30	36	31		40	33		38	36
上昇時間/下降時間 (秒)	1.8/1.9	2.4/2.3	2.4/2.2		2.5/2.3	2.4/2.1		2.8/2.3	2.9/2.5
スクイ時間/ダンプ時間 (秒)	2.0/2.2	1.9/2.4	1.7/1.8		2.2/2.2	1.4/1.3		2.0/1.7	1.9/1.6
適応先端アタッチメント 広幅バケット	1	2				3		4	
広幅爪付バケット	5	6				7		8	
広幅爪付バケットDX	9	10				11		12	
大容量バケット	13	14				15		16	
大容量爪付バケット	17	18				19		20	
大容量爪付バケットDX	21	22				23		24	
マニアフォーク	25							–	
パレットフォーク	26							–	
ドッキングキット	27		28		29	28		(標準)	
ロプスキット	–							30	
カウンターウエイトケース	31	32	32 34		32	32 34		33	
延長ヒッチ	35								
アングルグレーダ	36							–	
レベラーキット	37	38						39	

※1：安全フレームに装着の場合は、ロプスキット（RKIT-ML3）が必要になります。　※2：バケットWBの場合の数値です。

荷こぼれ、荷崩れを防ぐ

簡易平行昇降（上昇ダンプ、下降スクイ）で荷崩れ、荷こぼれを最小限に抑えます。

※ML1022/2021/2033F を除く。

便利に使えるデラックスバケット！

ブレードの着脱で、爪有り、爪無しバケットの両作業が行えます。1台で2役、さまざまな作業に対応できます。

ショックに強い、本格オーバルアームを搭載！

リフトアームには、本格ローダと同じくショック・ねじれに強いオーバルアームを採用しました。しかも軽量・コンパクトなので、小回り性にも優れています。

すばやく簡単、ローダ着脱

ML3045APC / 3057APC

コントロールレバーの操作でピン穴の位置合わせができ、ピンと油圧カプラの抜き差しだけでローダをすばやく簡単に着脱可能。スタンドのアームへの収納が簡単に行えます。

先端アタッチメントの交換もスピーディ

左右連結式スナップヒッチで、重い先端アタッチメントも、すばやく交換できます。

■ MLシリーズ 先端アタッチメント

品　名	型式,仕様		主要寸法
広幅バケット	1	HBK1212S (ML1022,FLFH-WB)	幅：1231mm　容量：0.12m³
	2	HBK1314S (ML2021,FLFH-WB/ML2033 (PC) ,FLFH-WB/ML2033F,FLFH-WB)	幅：1365mm　容量：0.14m³
	3	HBK1518S (ML3033A (PC) ,FLFH-WB)	幅：1545mm　容量：0.18m³
	4	SBKT1721 (ML3045APC,FLFH-WB/ML3057APC,FLFH-WB)	幅：1700mm　容量：0.21m³
広幅爪付バケット	5	HTB1212S (ML1022,FLFH-WCB)	幅：1231mm　容量：0.12m³　爪：5本
	6	HTB1314S (ML2021,FLFH-WCB/ML2033 (PC) ,FLFH-WCB/ML2033F,FLFH-WCB)	幅：1365mm　容量：0.14m³　爪：5本
	7	HTB1518S (ML3033A (PC) ,FLFH-WCB)	幅：1545mm　容量：0.16m³　爪：5本
	8	SBKC1721 (ML3045APC,FLFH-WCB/ML3057APC,FLFH-WCB)	幅：1700mm　容量：0.21m³　爪：7本
広幅爪付バケットDX	9	HTB1212DXS (ML1022,FLFH-WCBDX)	幅：1231mm　容量：0.12m³　爪：6本
	10	HTB1314DXS (ML2021,FLFH-WCBDX/ML2033 (PC) ,FLFH-WCBDX/ML2033F,FLFH-WCBDX)	幅：1365mm　容量：0.14m³　爪：6本
	11	HTB1518DX (ML3033A (PC) ,FLFH-WCBDX)	幅：1545mm　容量：0.16m³　爪：6本
	12	SBKC1721DX (ML3045APC,FLFH-WCBDX/ML3057APC,FLFH-WCBDX)	幅：1700mm　容量：0.21m³　爪：7本
大容量バケット	13	WBK1225S (ML1022,FLFH-LB)	幅：1231mm　容量：0.25m³
	14	WBK1326S (ML2021,FLFH-LB/ML2033 (PC) ,FLFH-LB/ML2033F,FLFH-LB)	幅：1365mm　容量：0.26m³
	15	WBK1526S (ML3033A (PC) ,FLFH-LB)	幅：1545mm　容量：0.24m³
	16	SBKT1729 (ML3045APC,FLFH-LB/ML3057APC,FLFH-LB)	幅：1700mm　容量：0.28m³
大容量爪付バケット	17	WTB1225S (ML1022,FLFH-LCB)	幅：1231mm　容量：0.25m³　爪：5本
	18	WTB1326S (ML2021,FLFH-LCB/ML2033 (PC) ,FLFH-LCB/ML2033F,FLFH-LCB)	幅：1365mm　容量：0.26m³　爪：5本
	19	WTB1526S (ML3033A (PC) ,FLFH-LCB)	幅：1545mm　容量：0.24m³　爪：5本
	20	SBKC1729 (ML3045APC,FLFH-LCB/ML3057APC,FLFH-LCB)	幅：1700mm　容量：0.28m³　爪：7本
大容量爪付バケットDX	21	WTB1225DXS (ML1022,FLFH-LCBDX)	幅：1231mm　容量：0.25m³　爪：6本
	22	WTB1326DXS (ML2021,FLFH-LCBDX/ML2033 (PC) ,FLFH-LCBDX/ML2033F,FLFH-LCBDX)	幅：1365mm　容量：0.26m³　爪：6本
	23	WTB1526DX (ML3033A (PC) ,FLFH-LCBDX)	幅：1545mm　容量：0.24m³　爪：6本
	24	SBKC1729DX (ML3045APC,FLFH-LCBDX/ML3057APC,FLFH-LCBDX)	幅：1700mm　容量：0.28m³　爪：7本
マニアフォーク 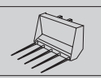	25	MNF100660S	幅：1049mm　タイン長：600mm　タイン：6本
パレットフォーク 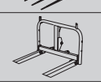	26	PFK1075S	幅：950mm　フォーク長：750mm　タイン：2本
ドッキングキット（アーム着脱）	27	CDK250	
	28	CDK301	
	29	CDK302	
ロプスキット	30	RKIT-ML3	安全フレーム仕様車へ装着時に必要
カウンターウエイトケース	31	CW180S	
	32	CW250S	
	33	CW400S	
	34	CWC2530	
延長ヒッチ	35	CWKG	
アングルグレーダ	36	GRDA15S	幅：1532mm
レベラーキット	37	YML-LKIT	
	38	CLD330-LKIT	
	39	SLD451LKIT	

※（　）内の型式はローダと先端アタッチメントのセット販売時の型式です。

多彩な作業を堅実にこなすパワフルローダ。

ドッキングローダ

FL Series

トラクターと
作業機が双方向に通信。
作業性・作業効率アップ！

エコトラリンク（CAN通信） MC仕様

FL4070MC / 4104AMC / 4104SMC / 5113AMC / 5114SMC

トラクター連動機能で、より一体感のある作業を実現

ローダの操作レバースイッチで・・・

＜**FL4104SMC / 5114SMC**＞

Aボタン：トラクターの車速を減速
Bボタン：トラクターの車速を増速
※トラクター副変速1のみの作動
Cボタン：ハイレックキット（オプションバルブ）の作動
Dボタン：オートスタンバイ機能の作動

＜**FL4070MC / 4104AMC / 5113AMC**＞

❶エンジンの回転数を上げることができる
❷最高速度のアップ/ダウンが可能
※トラクター副変速1のみの作動

トラクター連動機能

- 倍速禁止機能
- オート機能

ローダの上昇・スクイ操作に連動し、設定した最大エンジン回転数まで自動的に回転数を上げます。

見やすいカラーモニター

トラクターのカラーモニターに、各機能の設定やアーム高さ、ダンプ角度を表示。作業状態が、ひと目で確認できます。

ローダ画面（FL4104SMC/5114SMC）

操作を集約した液晶コントロール ＜**FL4104SMC / 5114SMC**＞

モニターに表示した項目から「離脱ポジション」をダイヤルで選択。ON にすると、ローダが自動的に離脱に必要なポジションにセットされます。その他、フローティング、オートスタンバイ等の姿勢も、ダイヤルによる選択・セットで簡単に行えます。

液晶画面（機能を選択）
- フローティング
（複動油圧とフローティングの切替え）
- オートスタンバイ
（あらかじめ記憶させた位置までローダを自動的に戻す）
- オートエンジン回転数
（操作レバーを「上昇」または「スクイ」にすると自動的にエンジン回転数がアップ）

ON/OFF切換ボタン
回して、画面から機能を選択できます。

その他の機能
・オートスタンバイ記憶
・ダンプ速度調整　・下降速度調整
・初期位置記憶　・離脱ポジション
・グリップ車速操作

- **FL4070MC / 4104AMC / 5113AMC**は、ボタンで操作ができます。

コントロール方式

安全フレーム用

正確に、能率良く操作ができる マニュアル（標準）仕様
FL2033 / 3033 / 3045 / 3057 / 3057A / 4070PCR

ダンプ・スクイ・平行昇降の単独動作、下降ダンプなどの複合動作、増速ダンプやフローティング動作がレバー1本で行えます。

キャビン用

簡単操作で思い通りに
コントロール
ワイヤ（PC）仕様
FL2033PC / 3033PC
FL3045PC / 3057APC
FL3057PC / 4070PC
FL4104APC / 5113APC

ローダの動きをレバー1本で思い通りにコントロールできます。

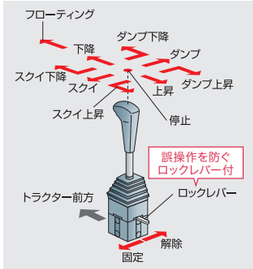

キャビン用

高い精度で
ローダの微調節ができる
マイコン（EC）仕様
FL3033EC / 3045EC
FL3057AEC / 3057EC

平行上昇・平行下降・スクイ・ダンプの基本操作がレバー1本。レバーの傾きを変えるだけで動作スピードの調節もでき、高い精度でローダの微調節が行えます。

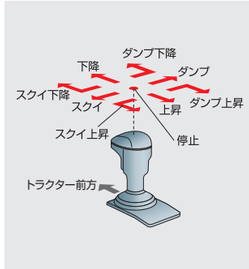

余裕のパワーと正確な作業性で
土運びや掘削、飼料の運搬など、さまざまな作業で活躍。

荷崩れ・荷こぼれのない、キレイな作業

平行リンク機構
FL4104A / 4104S / 5113A / 5114S
先端アタッチメントの高精度な平行昇降を実現。荷崩れや荷こぼれのないキレイな作業が行えます。

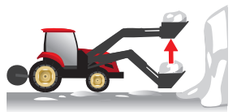

油圧平行レベリングシステム
FL2033 / 3033 / 3045 / 3057A / 3057 / 4070
先端アタッチメントの平行昇降が、レバー1本で簡単。荷崩れ、荷こぼれを防ぎます。

泥・堆肥をスムーズに放出

付着しやすい泥や堆肥を、増速ダンプと大きな回動角で勢いよく放出します。

運転席から作業の様子がよく見える

すっきりとした油圧配管とミッドマウントの取付け方式により、前方や前輪周りが運転席から良く見えます。また、ボンネット横にフレームがないため前方視界性が良く、メンテナンスも容易です。

複動/フローティングで多彩な作業

レバー1本で切替え可能。多彩な作業が行えます。

複動油圧
堆肥・飼料などの積込みや、前輪を浮かせてのヌカルミ脱出、掘削・整地作業に威力を発揮します。

複動油圧

フローティング
先端アタッチメントを地面の起伏に沿って上下させることができ、ヘイフォークによる集草やバケットでの底さらい作業、除雪作業などが能率良く行えます。

フローティング

すばやく簡単、ローダ着脱

FL2033 / 3033 / 3045 / 3057A / 3057
エンジンを停止し、ローダ残圧を抜くだけで簡単にアームを取外し。また、アームの左右を連結しているので、着脱も簡単です。

先端アタッチメントの交換もスピーディ

左右連結式スナップヒッチで、重い先端アタッチメントも、すばやく交換できます。

■ FLシリーズ 主要諸元

名　称	ヤンマードッキングローダ																	
販売型式名	FL2033		FL3033		FL3045		FL3057A		FL3057		FL4070			FL4104A		FL4104S	FL5113A		FL5114S
区　分	―	PC	―	PC〈EC〉	―	PC〈EC〉	―	PC〈EC〉	―	PC〈EC〉	PCR	PC	MC	PC	MC	MC	PC	MC	MC
操作方式	マニュアル	ワイヤ	マニュアル	ワイヤ（マイコン）	マニュアル	ワイヤ（マイコン）	マニュアル	ワイヤ（マイコン）	マニュアル	ワイヤ（マイコン）	マニュアル	ワイヤ	エコトラリンク	ワイヤ	エコトラリンク	エコトラリンク	ワイヤ	エコトラリンク	エコトラリンク
適応トラクター	YT223A/229A(J)/233A(J) YT222/225(A)/228(J)/232(J)		YT328A/R YT330(A/R)(J) YT333(A/R)(J) YT333(A/R)-A		YT338(A/R)(J) YT345(A/R)(J)		YT352AJ/RJ YT357AJ/RJ YT357JZ		YT352J/357J		YT460A/465A/472A YT463/470			YT488A/R/S YT498A/R/S YT4104A/R/S YT490	YT488A YT498A YT4104A YT490	YT488R/S YT498R/S YT4104R/S	YT5114R/S YT5113A YT5113 YT5101	YT5113A YT5113 YT5101	YT5114R/S
	安全フレーム仕様	キャビン仕様	安全フレーム仕様	キャビン仕様	安全フレーム仕様	キャビン仕様	安全フレーム仕様	キャビン仕様	安全フレーム仕様	キャビン仕様	安全フレーム仕様	キャビン仕様		キャビン仕様			キャビン仕様		
全　長　(mm)	3725		4080		4395		4495		4495		4790			5200			5605		
全　幅　(mm)	1220	1240	1198	1250 (1265)	1256	1295 (1300)	1256	1295 (1300)	1256	1295 (1300)	1310		1355	1350	1415		1350	1415	
持上げ制限荷重 (N {kgf})	3730 {380}		4410 {450}		6370{650}		6370{650}		6370{650}		9810 {1000}			11770 {1200}			14710 {1500}		
持上げ(ヒンジピン)高さ (mm)	2405		2615		2885		2890		2890		3080			3370			3405		
ダンピングクリアランス(mm)	1810		2035		2275		2285		2285		2465			2580			2470		
ダンピングリーチ (mm)	430		495		540		500		500		435			605			820		
最大リーチ　(mm)	1290		1400		1585		1555		1555		1445			1815			2085		
リフトアームリーチ (mm)	1700		1850		2100		2100		2100		2250			2400			2400		
ダンプ角　(度)	52		51		56		56		56		57			52			50		
スクイ角　(度)	41		41		40		40		40		39			40			47		
上昇時間/下降時間 (秒)	3.3/2.5		3.2/2.6		4.3/2.9		4.2/3.1		4.2/3.1		3.9/3.6 (複動)			3.9/2.9 (複動)			3.8/3.3 (複動)		
スクイ時間/ダンプ時間 (秒)	2.1/2.3		2.1/1.8		2.8/2.0		2.7/2.0		2.7/2.0		2.3/1.8			2.3/2.1			1.9/1.9		
適応先端アタッチメント　バケット	1 2 3		3 4		9						9 10			11					
強力バケット	―													12					
爪付バケット	13 14 15		15 16		21						21 22			23					
強力爪付バケット	―													24					
ダブルエッジ付バケット	―													25 26					
爪付バケットDX	27		27 28		30						30 31			―					
大容量バケット	32		32 33		36						36 37			―					
大容量爪付バケット	38		38 39		42						42 43			―					
大容量爪付バケットDX	44		44 45		47						47 48			―					
バケット亜鉛	49 50 51		51 52		53						53 54			―					
爪付バケット亜鉛	55 56 57		57 58		59						59 60			―					
爪付バケット亜鉛DX	61		61 62		63						―								
大容量バケット亜鉛	64		64 65		66						66 67			―					
大容量爪付バケット亜鉛	68		68 69		70						70 71			―					
大容量爪付バケット亜鉛DX	72		72 73		74						―								
ハイフックフォーク	75				76									―					
マニアフォーク	77 78		78 79		80 81									82 83					
ヘイフォーク	84				85									86					
アングルグレーダ	130				125 126 127 128 129						126 128 129			―					
ベールフォーク	―										87			88					
パレットフォーク	89				90 91						91			92 93					
コンテナバケット	94				95						―								
ロールグラブ	―		96 102		97 98 101						98 101			99 100					
ハイレックキット	―		103	104 (105)	106	107 (109)	106	107 (109)	106	108 (109)	110	101		112	114		113	114	
カウンターウエイトケース	115 120		116 120		117 121						118			119					
延長ヒッチ (カウンターウエイト用)	122										123								
ブレード	―				124									―					
ドッキングキット (アーム着脱)	(標準)																		
レベラーキット	132				133						134			―					

■ フロントローダ寸法図

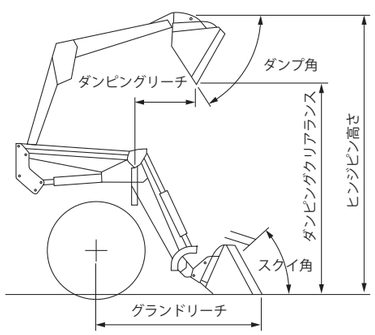

■ FLシリーズ 先端アタッチメント

品　名		型式,仕様	主要寸法
バケット	1	GBKT1014	幅：1061mm　容量：0.14m³
	2	GBKT1217	幅：1231mm　容量：0.17m³
	3	GBKT1319	幅：1365mm　容量：0.19m³
	4	GBKT1522	幅：1545mm　容量：0.22m³
	5	GBKT1725	幅：1700mm　容量：0.25m³
	6	HBKT1217S	幅：1234mm　容量：0.17m³
	7	HBKT1319	幅：1365mm　容量：0.19m³
	8	HBKT1522S	幅：1545mm　容量：0.22m³
	9	HBKT1725S	幅：1700mm　容量：0.25m³
	10	HBKT1827S	幅：1850mm　容量：0.27m³
	11	LBKH2066	幅：2018mm　容量：0.66m³
	12	LBKH2272	幅：2218mm　容量：0.72m³
爪付バケット	13	GBKC1014	幅：1061mm　容量：0.14m³　爪：5本
	14	GBKC1217	幅：1231mm　容量：0.17m³　爪：6本
	15	GBKC1319	幅：1365mm　容量：0.19m³　爪：6本
	16	GBKC1522	幅：1545mm　容量：0.22m³　爪：6本
	17	GBKC1725	幅：1700mm　容量：0.25m³　爪：7本
	18	HBKC1217S	幅：1234mm　容量：0.17m³　爪：6本
	19	HBKC1319	幅：1365mm　容量：0.19m³　爪：6本
	20	HBKC1522S	幅：1545mm　容量：0.22m³　爪：7本
	21	HBKC1725S	幅：1700mm　容量：0.25m³　爪：8本
	22	HBKC1827S	幅：1850mm　容量：0.27m³　爪：8本
	23	LBKH2066C	幅：2018mm　容量：0.66m³　爪：9本
	24	LBKH2272C	幅：2218mm　容量：0.72m³　爪：11本
ダブルエッジ付バケット	25	LBKH2066DE	幅：2018mm　容量：0.66m³
	26	LBKH2272DE	幅：2218mm　容量：0.72m³
爪付バケットDX	27	GBKC1319D	幅：1365mm　容量：0.19m³　爪：6本
	28	GBKC1522D	幅：1545mm　容量：0.22m³　爪：6本
	29	HBKC1522D	幅：1545mm　容量：0.22m³　爪：6本
	30	HBKC1725D	幅：1700mm　容量：0.25m³　爪：7本
	31	HBKC1827D	幅：1850mm　容量：0.27m³　爪：8本
大容量バケット	32	GBKT1335	幅：1365mm　容量：0.35m³
	33	GBKT1540	幅：1545mm　容量：0.4m³
	34	HBKT1335S	幅：1365mm　容量：0.35m³
	35	HBKT1540S	幅：1545mm　容量：0.4m³
	36	HBKT1745S	幅：1700mm　容量：0.45m³
	37	HBKT1849	幅：1850mm　容量：0.49m³
大容量爪付バケット	38	GBKC1335	幅：1365mm　容量：0.35m³　爪：6本
	39	GBKC1540	幅：1545mm　容量：0.4m³　爪：6本
	40	HBKC1335S	幅：1365mm　容量：0.35m³　爪：6本
	41	HBKC1540S	幅：1545mm　容量：0.4m³　爪：7本
	42	HBKC1745S	幅：1700mm　容量：0.45m³　爪：8本
	43	HBKC1849S	幅：1850mm　容量：0.49m³　爪：8本
大容量爪付バケットDX	44	GBKC1335D	幅：1365mm　容量：0.35m³　爪：6本
	45	GBKC1540D	幅：1545mm　容量：0.4m³　爪：6本
	46	HBKC1540DX	幅：1545mm　容量：0.4m³　爪：6本
	47	HBKC1745D	幅：1700mm　容量：0.45m³　爪：7本
	48	HBKC1849D	幅：1850mm　容量：0.49m³　爪：8本
バケット亜鉛	49	GBKT1014Z	幅：1061mm　容量：0.14m³
	50	GBKT1217Z	幅：1231mm　容量：0.17m³
	51	GBKT1319Z	幅：1365mm　容量：0.19m³
	52	GBKT1522Z	幅：1545mm　容量：0.22m³
	53	HBKT1725Z	幅：1700mm　容量：0.25m³
	54	HBKT1827Z	幅：1850mm　容量：0.27m³
爪付バケット亜鉛	55	GBKC1014Z	幅：1061mm　容量：0.14m³　爪：5本
	56	GBKC1217Z	幅：1231mm　容量：0.17m³　爪：6本
	57	GBKC1319Z	幅：1365mm　容量：0.19m³　爪：6本
	58	GBKC1522Z	幅：1545mm　容量：0.22m³　爪：6本
	59	HBKC1725Z	幅：1700mm　容量：0.25m³　爪：8本
	60	HBKC1827Z	幅：1850mm　容量：0.27m³　爪：8本
爪付バケット亜鉛DX	61	GBKC1319DZ	幅：1365mm　容量：0.19m³　爪：6本
	62	GBKC1522DZ	幅：1545mm　容量：0.22m³　爪：6本
	63	HBKC1725DZ	幅：1700mm　容量：0.25m³　爪：7本
大容量バケット亜鉛	64	GBKT1335Z	幅：1365mm　容量：0.35m³
	65	GBKT1540Z	幅：1545mm　容量：0.4m³
	66	HBKT1745Z	幅：1700mm　容量：0.45m³
	67	HBKT1849Z	幅：1850mm　容量：0.49m³

品　名		型式,仕様	主要寸法
大容量爪付バケット亜鉛	68	GBKC1335Z	幅：1365mm　容量：0.35m³　爪：6本
	69	GBKC1540Z	幅：1545mm　容量：0.4m³　爪：6本
	70	HBKC1745Z	幅：1700mm　容量：0.45m³　爪：8本
	71	HBKC1849Z	幅：1850mm　容量：0.49m³　爪：8本
大容量爪付バケット亜鉛DX	72	GBKC1335DZ	幅：1365mm　容量：0.35m³　爪：6本
	73	GBKC1540DZ	幅：1545mm　容量：0.4m³　爪：6本
	74	HBKC1745DZ	幅：1700mm　容量：0.45m³　爪：7本
ハイフックフォーク	75	GHFF1080	幅：1076mm　フォーク長：800mm　爪：2本
	76	HHFF1480	幅：1438mm　フォーク長：800mm　爪：2本
マニアフォーク	77	GMNF100660	幅：1049mm　タイン長：600mm　タイン：6本
	78	GMNF120760	幅：1228mm　タイン長：600mm　タイン：7本
	79	GMNF150960	幅：1533mm　タイン長：600mm　タイン：9本
	80	HMNF1280S	幅：1228mm　タイン長：800mm　タイン：7本
	81	HMNF1580S	幅：1533mm　タイン長：800mm　タイン：9本
広幅ウルトラマニアフォーク	82	MFK7500S	幅：1320mm　タイン長：850mm　タイン：8本
広幅マニアフォーク	83	HMF7500S	幅：1982mm　タイン長：850mm　タイン：12本
ヘイフォーク	84	GHYF140711	幅：1480mm　タイン長：1100mm　タイン：7本
	85	HHYF1714S	幅：1700mm　タイン長：1400mm　タイン：8本
	86	HFK7500S	幅：2200mm　タイン長：1400mm　タイン：10本
ベールフォーク	87	HBFK8010S	幅：868mm　フォーク長：1000mm　爪：2本
	88	BFK7500S	幅：1320mm　フォーク長：1000mm　爪：2本
パレットフォーク	89	GPLF1080	幅：1054mm　フォーク長：805mm　爪：2本
	90	HPFK1180S	幅：1150mm　フォーク長：805mm　爪：2本
	91	HPLF1092B	幅：1042mm　フォーク長：920mm　爪：2本
	92	KPFK7500S	幅：1330mm　フォーク長：920mm　爪：2本
	93	KPFKL7500S	幅：1330mm　フォーク長：1070mm　爪：2本
コンテナバケット	94	GCBK1165	幅：1165mm　奥行：1045mm
	95	HCBK1165S	幅：1165mm　奥行：1045mm
ロールグラブ	96	GRG0910	φ900～1000　※別途ハイレックキットが必要です。
	97	HRG0910	φ900～1000　※別途ハイレックキットが必要です。
	98	WHRG0913	φ900～1300　※別途ハイレックキットが必要です。
	99	WSRG0913	φ900～1300　※別途ハイレックキットが必要です。
	100	SRG1517S	φ1500～1700　※別途ハイレックキットが必要です。
	101	SHRG0810	φ850～1000　※別途ハイレックキットが必要です。
	102	SGRG0810	φ850～1000　※別途ハイレックキットが必要です。
ハイレックキット	103	HLK25GL	FL3033用
	104	GLD26HLKPC	FL3033PC用
	105	HLK25GLEC	FL3033EC用
	106	HLK30GL	FL3045,FL3057(A)用
	107	GLD33HLKPC	FL3045PC,FL3057APC用
	108	HLK30GLPC	FL3057PC用
	109	HLK30GLEC	FL3045EC,FL3057(A)EC用
	110	HLK4070PC	FL4070PCR用
	111	HLK4070MC	FL4070MC用
	112	HLK4104APC	FL4104APC用
	113	HLK5113APC	FL5113APC用
	114	HLK5113MC	FL4104AMC,FL5113AMC用
カウンターウエイトケース	115	CW250S	※別途延長ヒッチが必要です。
	116	CW300S	
	117	CW400S	
	118	CW600S	
	119	CW800S	
	120	CWC2530	日農工標準Sヒッチ、日農工特殊A-Ⅱ形対応
	121	CWC4060S	日農工標準Sヒッチ、Lヒッチ、日農工特殊A-Ⅱ形対応
延長ヒッチ	122	CWKG	カウンターウエイト用
	123	CWKG800S	カウンターウエイト用
ブレード(グレーダ)	124	HGRD18S	幅：1841mm
アングルグレーダ	125	BLD1600S	幅：1668mm　手動式
	126	BLD1800S	幅：1812mm　手動式
	127	BLD1600AS	幅：1668mm　油圧式　※ハイレックキット含む
	128	BLD1800AS	幅：1812mm　油圧式　※ハイレックキット含む
	129	BLD2000AS	幅：2000mm　油圧式　※ハイレックキット含む
	130	GGRD-A16	幅：1668mm　手動式
	131	GGRD-A18	幅：1812mm　手動式
レベラーキット	132	GLD25LKIT	
	133	HLD350LKIT	
	134	HLD380LKIT	