YANMAR

PRODUCTS GUIDE

防災・非常用ディーゼル発電システム
AP・AY Series

2026.10



A SUSTAINABLE FUTURE

テクノロジーで、新しい豊かさへ。

ヤンマーグループが活動するフィールドは、地球全体です。
私たちが暮らす「大地」「海」「都市」あらゆる場面で、
ヤンマーのテクノロジーは、活躍しています。

人が、いつまでも豊かに暮らせること。
自然が、いつまでも豊かであり続けること。
この2つの「サステナビリティ」を追求し、
ヤンマーは、新しい豊かさの実現に貢献していきます。



大地 LAND

農業を食農産業へ

長年にわたり、農業機械製造・販売を通して
食糧生産を支えてきました。
近年では、ICTの活用による効率化や農業経営支援など、
食に関わる幅広い領域で事業を展開しています。

ヤンマーエネルギーシステムは、
エネルギー市場において、新しい豊かさの実現に貢献しています。



CITY 都市

都市での快適な生活を支える インフラ整備に貢献

都市のインフラ作りに欠かせない小型建機をはじめ、多様な機械を提供しています。また、コージェネレーションシステムやガスヒートポンプエアコン(GHP)など、地球環境にやさしい発電・ポンプ駆動・空調システムの提供に加え、エネルギーを効率的に活かすためのサポートも行っています。
再生可能エネルギーの活用を推進し、省エネルギーな街づくりに貢献しています。

SEA 海

人と海との理想的な共生

船舶用エンジンや推進システムの開発、養殖技術や海洋設備の支援・開発などの事業を展開しています。海運・漁業からマリンプレジャーまで、人と海の共生を支えています。

すべての暮らしに快適を。

わたしたち、ヤンマーエネルギーシステム株式会社は、
発電・空調市場において、
高効率で環境負荷を軽減したトータルシステム提案により、
快適な生活環境の創造に貢献していきます。



POWER GENERATION

発電システム

必要な場所で、必要な時に、必要な分だけ。
人々の日常を支えるエネルギーシステム。



トータルエネルギーソリューション

バイオマス発電やエネルギー制御など、お客様の課題に合わせた最適なソリューションを。



空調システム

人と地球に優しい、クリーンな風を届けるために。環境性・経済性に優れた、快適なガス空調システムを。



メンテナンス

24時間365日、充実のアフターサービス体制を提供。

JRESS
REMOTE ENERGY SUPPORT SYSTEM

私たちは世界におけるエネルギー課題に取り組み、SDGsの達成に貢献します。

自然災害が多発する中、持続可能かつ省エネルギーで安心できる暮らしが求められる世の中へと変化しています。
エネルギーのベストミックスや事業継続計画（BCP）に加え、バイオマス発電などの再生可能エネルギーの普及を推進し、
企業の持続可能な開発目標（SDGs）達成に向けた取り組みをサポートします。



VISION 01

省エネルギーな暮らしを実現する社会

目指す姿

エネルギーの可能性を拡大。
安価・安全な動力、電力、熱を、
いつでも必要なとき必要なだけムダなく使えること。

VISION01の社会を実現するために貢献できる
主な製品・サービス

エネルギーマネジメントシステム



関連する主なSDGs



VISION01に関連し解決すべき社会課題

■グローバルイシュー

気候変動問題

世界の平均気温が2100年に
2.6-4.8℃上昇
※IPCC Fifth Assessment Report WG1 SPM (2014)

都市化問題

2050年に世界人口の
68%が都市部に集中
※United Nations, 2018 Revision of World Urbanization Prospects. (2018)

■個別テーマ

- CO_2 排出量の削減
- 再生可能エネルギーの推進
- 省エネルギーの追求
- 未利用エネルギーの活用
- エネルギーマネジメント

VISION 02

安心して仕事・生活ができる社会

目指す姿

厳しい労働を、快適な労働へ。
誰もが気持ちよく働いて安定した収入を得ると同時に、
自然と共に心豊かに暮らせること。

VISION02の社会を実現するために貢献できる
主な製品・サービス

常用発電システム



EP420G

非常用発電システム

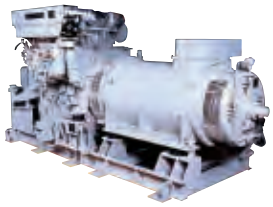

AY20

関連する主なSDGs



VISION02に関連し解決すべき社会課題

■グローバルイシュー

人権問題

推定児童労働者のうちの
7,300万人が健康や安全を損なう危険な仕事に従事
※ILO, World Day Against Child Labor 2018 (2018)

貧困問題

OECD加盟国の相対的貧困の割合は
平均11.8%（2019年）
※OECD, OECD data, Poverty rate (2019)

■個別テーマ

- 危険な仕事からの解放
- 作業の省力化、効率化
- 新たな価値創出による安定的な収入
- 災害に強いまちづくり

TOTAL ENERGY SOLUTION



ヤンマーエネルギーシステムの最大の特徴は「開発～メンテナンス」の全フェーズに対応できる体制を整えていること。緻密に練り上げられたトータルエナジーソリューションで、スピーディかつ的確に、時代とお客様の声にこたえる高精度な「満足」を作り上げています。

開発

現場密着の環境を活かし、ニーズに合った商品開発を行っています。商品化に向けた試験・分析・制御プログラミングに加え、遠隔監視システムの開発業務も全て当社にて行っています。



製造

私たちの生産工場は「ISO9001」に加え日本内燃力発電機設備協会の認定工場でもあり、品質で業界をリードしています。



営業

「開発～メンテナンス」の全フェーズに対応できる体制と高い商品知識を活かし、あらゆる切り口からお客様に最適なソリューションをご提案します。



エンジニアリング

原動機を核としたシステム設計から、現場施工まで幅広く技術対応しており、その高い技術力を活用して、お客様の要求を満たすエネルギーシステムをご提供します。



メンテナンス

定期的な保守点検と遠隔監視システム（RESS）を活用した機器の24時間状態監視により、お客様の製品がベストな状態で運転できるようサポートします。



日本全国をカバーするメンテナンス網

当社最大の強みは、合計170社を超える加盟社数を誇る「ヤンマーES会メンテ部会」、
「ヤンマーひーぽん会」によるメンテナンスサービス網です。
万が一、トラブルがあった際でも日本全国、迅速な対応が可能です。
ご相談は、お客様とのハブステーションであるコンタクトセンターで24時間受付しております。

CONTACT CENTER
YANMAR ENERGY SYSTEM



〒660-0811 兵庫県尼崎市常光寺1-1-4
YANMAR SYNERGY SQUARE
TEL:0120-579-452

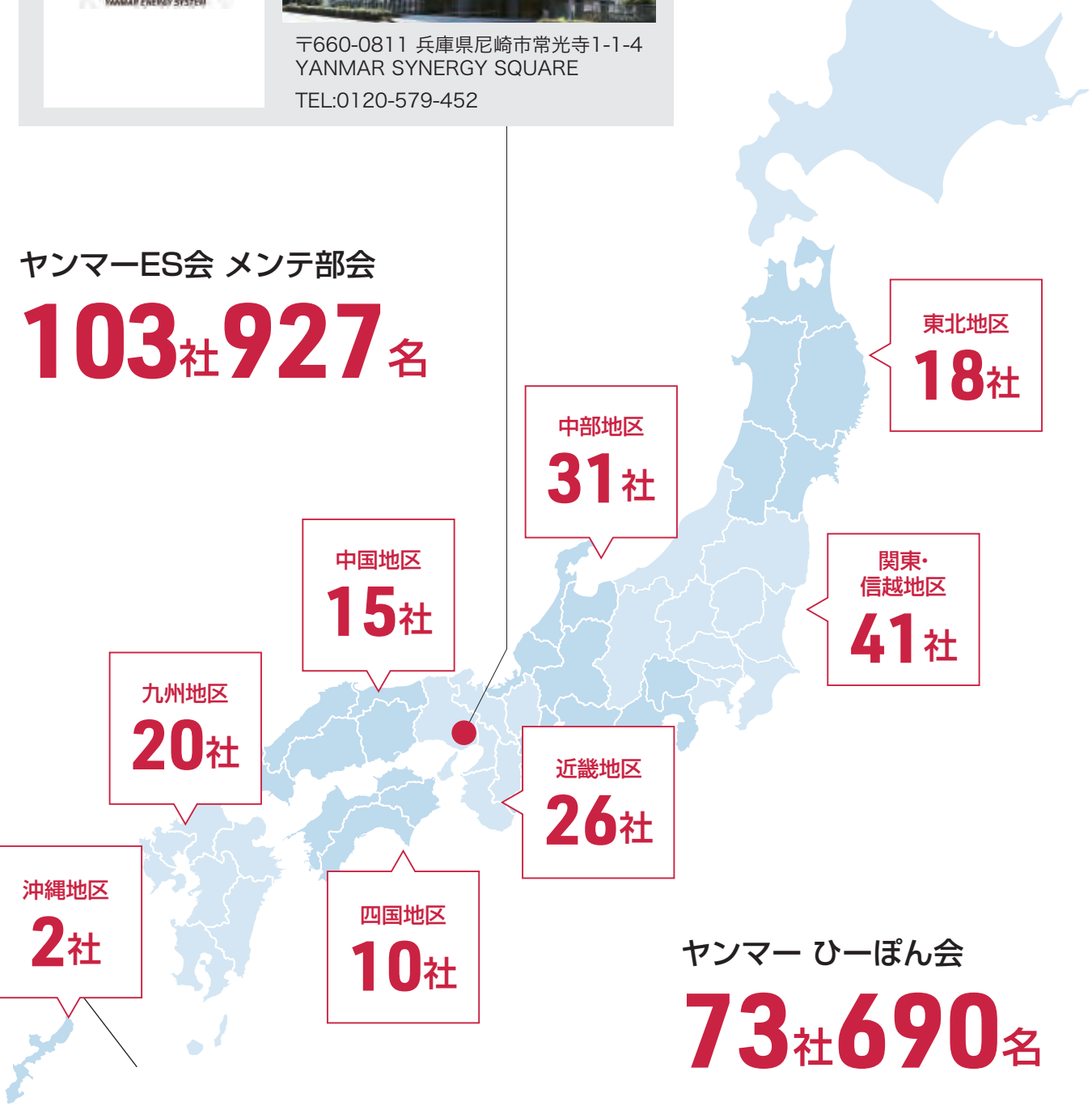

ヤンマーES会 メンテ部会
103社927名

ヤンマー ひーぽん会
73社690名

遠隔監視システム

24時間365日、安心を提供
お客様とヤンマーをつなぐ拠点

CONTACT CENTER
YANMAR ENERGY SYSTEM

ヤンマーエネルギーシステムはすべてのお客様に対して、先進的な「予防保全型サービス」と「お客様の手を止めないサービス」の実現に取り組んでいます。
コンタクトセンターでは、お客様情報や機械情報などのあらゆる情報を一拠点に集約し、多様なサービスをスピーディに展開することで、さらなる価値提供を目指しています。



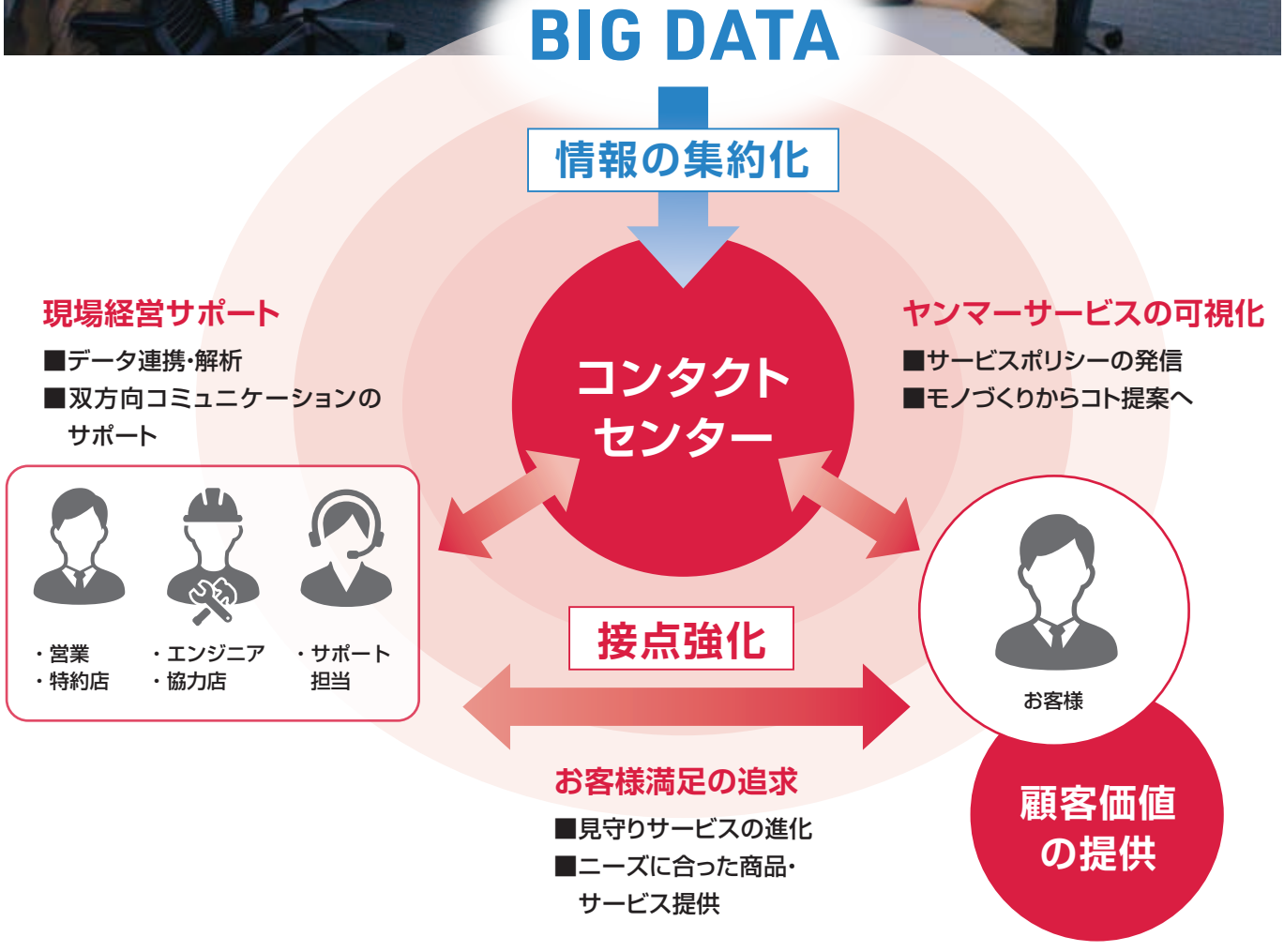

「安心」をより身近に（ニーズに合わせた監視方法）

いつでも確実な起動を実現させるために、お客様の機器に異常が無いかを見守り続けます。
ニーズに合わせ遠隔監視装置とコンタクトセンターを駆使し、お客様をサポートします。

case1 機器の状態を遠隔で監視したい

状態監視



監視項目として以下の項目をサポート。
ご要望に応じて監視項目を増やすことが可能です。

■ 監視項目

☑ 自動／試験	☑ 運転可能／運転中	☑ 回転速度
☑ 始動	☑ 充電中	☑ 積算運転時間
☑ 停止	☑ 発電電圧	☑ 燃料残油量
☑ 故障	☑ 発電電流	☑ バッテリー電圧

※機器仕様により監視項目が変わります。
※詳細はお問い合わせください。

情報配信



■ イベント内容配信

保守運転開始や故障警報発報など、イベント内容時刻を
自動でメール通知致します。
お客様のご要望に応じた配信項目を選択可能です。

【配信内容】
・イベント日時
・イベント曜日
・イベント内容



■ レポート配信

1ヵ月、3ヵ月、6か月、1年とお客様のご希望のタイミングでイベント内容を
一覧にしてをPDF形式で配信いたします。



- 監視項目･配信項目は複数設定可能。
- 配信元は、弊社センターより配信します。

case2 お客様の分散された施設を広域に一括管理したい

複数の機器をリモートサポートセンター
と通信網でつなぎ、お客様の広域設備を
一括監視。
インターネットからお客様の各設備の
現在の状態を把握できます。

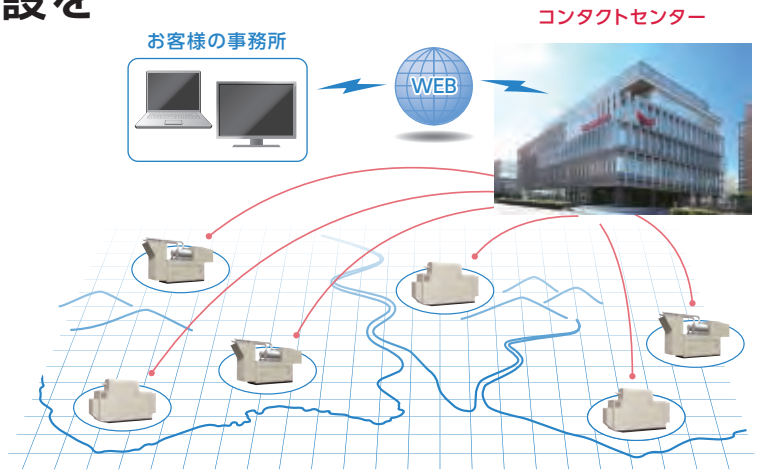

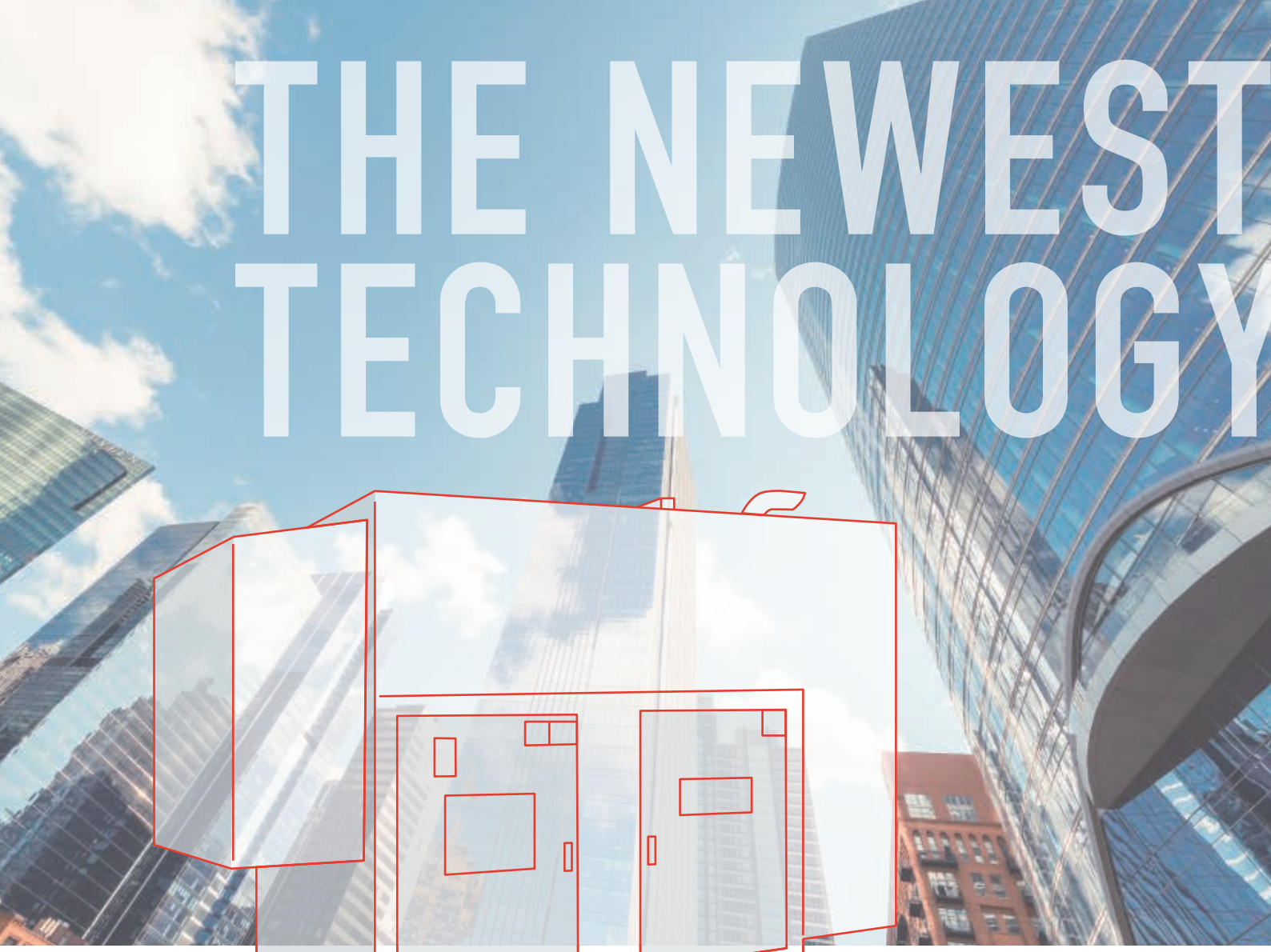

キュービクル型
AUTO PACK

いざという時に
信頼の発電装置

ヤンマー防災・非常用 ディーゼル 発電システム

予期せぬ震災や火災等の事態に備え、非常照明やスプリンクラー等の防災設備やBCP対応にとっては非常用電源が必要不可欠です。大切な人命や財産を守る非常用電源には、信頼性の高い自家発電装置の設置が必要です。
ヤンマーキュービクル型発電システムAP・AYシリーズは業界トップクラスの豊富な経験と実績をもとにメカ&エレクトロニクス技術を最適化した発電システムです。

消防用設備等
技術基準の適合品
総務省消防庁認定事業
製品認定制度

防災・非常用発電システム

PRODUCTS GUIDE INDEX

CONTENTS

はじめに P.01 – P.12

- コンセプト
- すべての暮らしに快適を
- トータルエナジーソリューション
- メンテナンス網
- 遠隔監視システム
- ヤンマーの防災・非常用ディーゼル発電システム
- INDEX
- 充実のラインアップ（AP・AYシリーズ）

APシリーズ(20～506kVA) P.13 – P.40

- APシリーズ概要
- 主要目
- 外形寸法・質量

AYシリーズ(500～1250kVA) P.41 – P.54

- AYシリーズ概要
- 主要目
- 外形寸法・質量

技術検討 P.55 – P.62

- 単線結線図
- 外部端子接続図
- 制御システム
- 装備一覧
- オプション
- 設備容量

関連法規 P.63 – P.64

- 手続き関係
- 法の規定

保守運転・ご照会時 P.65 – P.66

- 保守運転
- ご照会時に

充実のラインアップAP・AYシリーズ

20kVA～1250kVAの幅広い範囲をカバー

保守・点検は簡単

部品の標準・共有化、ユニット開発と設計。総合メーカーとして、保守・点検をも配慮した構造とし、検証をしています。

40/10秒の確実送電

直噴エンジン、冷却水系の保温、潤滑油セルプライミングなどにより、非常時の始動において確実に送電をします。

始動時の黒煙を大幅に低減

電子制御により、始動時の燃料噴射量を段階的に調整して、排出黒煙を大幅に抑えています。
(AP155F、AP230D～280D、AP385E～500E、AY20L、AY40Lで対応)

安心を提供する サービスネットワーク

全国170社以上のメンテナンスサービス網があります。
遠隔監視による管理のサポートも対応できます。
※御利用の際は別途ユーザー情報登録が必要となります。

ECUによる オールデジタル制御

ECUの採用により、オールデジタル制御を実現。任意の時刻に自動保守運転を行うことができます。



耐震性能試験を 実施しました

3種類の耐震試験後、確実に運転できることが実証されました。

No.	地震波	震度	最大加速度 (m/s²)		
			X方向	Y方向	Z方向
1	岩手宮城県沖地震	6強	6.0	5.6	2.0
2	新潟中越地震	7	10.8	10.4	5.1
3	NTT人工地震波12		12.9	11.4	4.6

■ 法規について

法規により非常用予備電源が必要な設備

<建築基準法関係>(予備電源)

非常用照明装置
　①特殊建築物※、一般建築物※
　②地下道 (地下街)
排煙設備
非常用排水設備
非常用エレベータ
防火戸・防火シャッター等

<消防法関係> (非常用電源)

屋内消火栓設備
スプリンクラー設備
水噴霧消火設備
泡消火設備
不活性ガス消火設備
ハロゲン化物消火設備
粉末消火設備
排煙設備
屋外消火栓設備
ガス漏れ火災警報設備※
誘導灯※
連結送水管 (加圧送水管)
非常用コンセント設備

※蓄電池設備との組合せが必要です。

■ 検査について

- 設置者が消防長または消防署長に届け出て、竣工検査を他の消防設備と同時に受検しなければなりません。
- ヤンマー防災設備用ディーゼル発電システムは総務省消防庁の認定機関である(一社)日本内燃力発電設備協会の認定商品です。納入後の消防立会は認定番号の確認だけで検査が容易になります。

仕　様

■ 共通仕様

項目		仕様
用途		防災用自家発電装置·非常用予備電源装置
規格		消防法、JIS、JEC、JEM、電気設備技術基準、(一社)日本内燃力発電設備協会 技術基準(NEGA)
設置場所		屋内または屋外
使用条件		周囲温度　268～313K(−5～40℃) 湿　　度　相対湿度85%以下 高　　度　AP25C～AP65C:海抜150m以下、AP95C～AP500E、AY20L、AY40L:海抜300m以下
運転方式		シーケンス制御による全自動運転方式 盤面スイッチによる手動運転方式併用
始動時間		停電より負荷投入まで40秒以内(普通形)／10秒以内(即時形)
発電機盤	形式	閉鎖形(搭載)
	構成	自動始動装置、保護装置、AVR装置、主回路開閉器(遮断器)、計測装置、表示灯 自動充電器、電源切替装置(但し、AP25C～115Cは標準搭載)
計器類	発電機他	交流電流、交流電圧、周波数、直流電圧(バッテリー)、運転時間計
	エンジン	温度(油温・水温)、油圧、回転速度、スタータスイッチ
バッテリー		陰極吸収式シール形鉛蓄電池(REHシリーズ)
外装塗装色		マンセル 5Y7／1(近似色)半ツヤ
騒音仕様		標準騒音タイプ(約105dB(A)at1mレベル) 低騒音タイプ(約85dB(A)at1mレベル) 超低騒音タイプ(約75dB(A)at1mレベル) ※騒音値は4方向エネルギー平均値 (半自由音場下による)

■ シリーズの形式呼称

【AP-C·D·E·Fシリーズ】

AP 25 □ ー ① ② ③

- □ シリーズ更新記号:C·D·E·F
- 25 定格出力(kVA)
- AP オートパック(AutoPack)発電システム

【AY20L、AY40Lセミオーダーシリーズ】

AY20L ー □ □ ー ① ② ③

- □ 発電電圧　L:低圧　H:高圧
- □ 定格出力(kVA)
- AY20L エンジン機種

※AP300C、AY20L・AY40Lセミオーダーの灯油仕様の場合は、形式の末尾に「T」が付きます

●形式認定の区分(ご参考)

種別		形名	運転時間	始動·切替完了時間
自家発電装置	普通形	U	1時間	40秒以内
	長時間形	W	1時間超	
	即時普通形	X	1時間	10秒以内
	即時長時間形	Y	1時間超	

①周波数

記号	周波数
5	50Hz
6	60Hz

②騒音仕様

記号	騒音仕様
R	屋内オープン形、ラジエータ冷却式
H	屋内オープン形、放水冷却式(AY20Lセミオーダーのみ)
N	キュービクル形、標準騒音タイプ(約105dB(A)at1mレベル)
S	キュービクル形、低騒音タイプ(約85dB(A)at1mレベル)
T	キュービクル形、超低騒音タイプ(約75dB(A)at1mレベル)

③設置場所

記号	設置場所
N、無記号	屋内
G	屋外

■ 性　能

電気的特性

① 総合電圧変動率	整定 2.5%以内
② 電圧調整範囲	無負荷時定格電圧 ±5%以上
③ 温度上昇上限	JIS-C4034-1,5,6 及び JEM1354

機械的特性

① 速度変動率	瞬時10%、整定5%
	整定時間8秒以内
② 過速度耐力	無負荷110%にて1分間以内

■ オプション仕様

① 寒冷地(−30～−5℃)対応仕様
② 外部接点(83、84、86)追加仕様
③ バッテリー MSE仕様
④ 共通台床　SUSアンカーボルト付属
⑤ 客先指定　キュービクル塗装色仕様
⑥ キュービクル　耐塩害／重耐塩害塗装仕様
⑦ 非常時の72時間連続運転仕様
⑧400／440V仕様
⑨ 灯油仕様(対応不可の機種あり)
⑩ 簡易遠隔
⑪ SUS製パッケージ
⑫ 主回路三相4線

その他に関しては、販売会社または特約店にご相談ください。

APseries

エンジン・発電機・
制御装置を
一つにパッケージ化

始動時間40/10秒の
確実な送電で信頼に
お応えします

幅広い出力範囲に対応
(20～506kVA)

保守・点検が容易
遠隔監視も可能

キュービクル型







主要目





制御盤



※本機は、
仕様、オプション等により異なります。

■ 主要目(三相仕様)

(50／60Hz)

項目 ＼ クラス		単位	AP25C	AP35C	AP45C	AP65C	AP95C	AP115C	AP130F
発電機	【普通形】※1 定格出力※2	kVA	22.0/25.0	30.0/35.0	43.0/47.0	55.0/66.0	85.0/95.0	100/115	110/130
		kW	17.6/20.0	24.0/28.0	34.4/37.6	44.0/52.8	68.0/76.0	80.0/92.0	88.0/104
	定格電流	A	63.6/65.6	86.6/91.9	125/124	159/174	246/250	289/302	318/342
	【長時間形】定格出力	kVA	20.0/22.5	27.0/31.5	39.0/43.0	50.0/60.0	80.0/90.0	90/105	100/115
		kW	16.0/18.0	21.6/25.2	31.2/34.4	40.0/48.0	64.0/72.0	72.0/84.0	80.0/92.0
	定格電流	A	57.8/59.1	78.0/82.7	113/113	145/158	231/237	260/276	289/302
	電圧	V	200/220						
	周波数	Hz	50/60						
	回転速度	min^{-1}	3000/3600			1500/1800			
	相数・線数	—	3φ 3W						
	極数	—	2			4			
	力 率	%	80 (遅れ)						
	耐熱クラス	—	電機子:155(F)　界磁:180 (H)						
	励磁方式	—	ブラシレス式						
	単相電源(オプション)	V-kW	100/110-1.5	100/110-2.0	100/110-3.0	100/110-4.0	100/110-5.0	100/110-6.0	
エンジン	型式	—	立形直列水冷4サイクルディーゼル機関						
	形式	—	3TNE84-GH2	3TNE84T-GH2	4TNE84T-GH2	4TNV106T-GGL 5/6	6B105T-GL		4F104T-GL
	定格出力※2	kW	26.0/29.4	29.1/34.0	40.8/44.9	50.9/60.9	91.2/107		100/125
	回転速度	min^{-1}	3000/3600			1500/1800			
	シリンダ数	cyl.	3		4		6		4
	内径×行程	mm	φ84×90			φ106×125	φ105×125		φ104×132
	総排気量	L	1.496		1.995	4.412	6.5		4.5
	燃焼方式	—	直接噴射式						
	燃料 種類	—	軽油(セタン指数45以上)				軽油・A重油(セタン指数45以上) ※3 ※5		軽油・A重油(セタン指数45以上) ※3 ※4 ※5
	燃料 搭載タンク容量	L	28			35	60		
	消費燃料量※6 普通形	L/h	6.6/7.8	8.4/10.4	11.8/13.8	13.8/16.4	22.6/25.4	26.4/30.6	23.6/29.4
	消費燃料量※6 長時間形	L/h	6.2/7.2	7.8/9.6	10.7/12.9	12.5/14.9	20.6/23.1	23.1/26.8	21.5/26.1
	時運間転 普通形	h	4.2/3.5	3.3/2.6	2.3/2.0	2.5/2.1	2.6/2.3	2.2/1.9	2.5/2.0
	時運間転 長時間形	h	4.5/3.8	3.5/2.9	2.6/2.1	2.8/2.3	2.9/2.5	2.5/2.2	2.7/2.2
	冷却方式	—	ラジエータ冷却式						
	潤滑方式	—	ポンプによる強制循環式						
	始動方式	—	セルモータによる電気始動式						
	セルモータ	V-KW	DC12-1.7		DC12-2.3	DC12-3.0	DC24-4.5		DC12-3.2
バッテリー容量		V-Ah	DC12-24			DC12-40	DC24-24		DC12-80
充電方式(充電器)		—	半導体式全自動充電						
負荷切替機		—	標準搭載						オプション※7

注1. 仕様・性能は、改良改善などにより予告なく変更することがあります。
注2. 大気汚染防止法において、防災用発電設備(非常用設備)については排出基準の適用が当分の間除外されています。
ただし、燃料の消費能力が重油換算1時間当たり50ℓ以上であるものは工事計画書(公害防止関係)の届出が必要です。
注3. 腐食性ガスが存在する環境下で使用される場合は、電装部品等に影響が出て寿命が短くなることがあります。
※1 普通形は、110%過負荷30分(オーバーロード)できません。長時間形は、110%過負荷30分(オーバーロード)できます。
※2 発電機の定格出力(kW)は発電端出力、エンジンの定格出力(kW)はエンジン軸端出力を示します。
※3 A重油はオプションになります。
※4 ローサルファーA重油とします。
※5 A重油のセタン指数45以上はJIS K 2280に準拠します。
※6 燃料消費量は裕度を含まない数値を記載しています。それぞれ裕度+5%(AP300C, AY20Lは+3%)をご考慮願います。
※7 他のオプションとの組合わせを考慮して、搭載の可否については都度お問い合わせ願います。

主要目



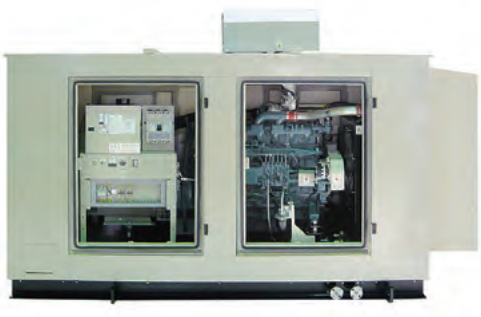

制御盤



※本機は、
仕様、オプション等により異なります。

■ 主要目(三相仕様)

(50／60Hz)

項目 ＼ クラス		単位	AP155F	NEW AP200F	AP230D	AP280D	AP300C	AP385E	AP450E	AP500E
発電機	【普通形】※1 定格出力※2	kVA	138/152	168/205	207/228	240/280	250/300	345/385	385/460	440/506
		kW	110.4/121.6	134.4/164	165.6/182.4	192/224	200/240	276/308	308/368	352/404
	定格電流	A	399/399	485/538	598/599	693/735	722/788	996/1011	1112/1208	1271/1328
	【長時間形】 定格出力	kVA	138/152	168/205	200/225	220/260	250/300	315/350	350/420	400/460
		kW	110.4/121.6	134.4/164	160/180	176/208	200/240	252/280	280/336	320/368
	定格電流	A	399/399	485/538	578/591	636/683	722/788	910/919	1011/1103	1155/1208
	電圧	V	200/220							
	周波数	Hz	50/60							
	回転速度	min^{-1}	1500/1800							
	相数・線数	—	3φ 3W							
	極数	—	4							
	力 率	%	80(遅れ)							
	耐熱クラス	—	180(H)							
	励磁方式	—	ブラシレス式							
	単相電源(オプション)	V-kW	100/110-6.0			100/110-9.0				
エンジン	型式	—	立形直列水冷4サイクルディーゼル機関							
	形式	—	6F104T2-GL		6D123T-GL		6HAL2-HT	6F135T-GL		6F141T-GL
	定格出力※2	kW	170/210		241/278		224/267	414/454		557/578
	回転速度	min^{-1}	1500/1800							
	シリンダ数	cyl.	6							
	内径×行程	mm	φ104×132		φ123x155		φ130x165	φ135x150		φ141x170
	総排気量	L	6.7		11.05		13.140	12.88		15.9
	燃焼方式	—	直接噴射式							
	燃料 種類	—	軽油・A重油 (セタン指数45以上)※3 ※4 ※5				軽油・A重油※5 (セタン指数45以上)・灯油	軽油・A重油(セタン指数45以上)※3 ※4 ※5		
	燃料 搭載タンク容量	L	90		145		150	145		182
	消費燃料量※6 普通形※7	L/h	29.4/33.9(29.9/34.8)	36.7/46.9	43.9/50.5	50.9/62.4	57.6/71.4	74.9/88.9	81.2/101.7	90.4/108
	消費燃料量※6 長時間形※7	L/h	29.4/33.9(29.9/34.8)	36.7/46.9	42.0/49.5	46.7/57.7	57.6/71.4	68.4/82.2	74.5/95.0	83.8/98.9
	時運転間 普通形※7	h	3.0/2.6(3.0/2.5)	2.4/1.9	3.3/2.8	2.8/2.3	2.6/2.1	1.9/1.6	1.7/1.4	2.0/1.6
	時運転間 長時間形※7	h	3.0/2.6(3.0/2.5)	2.4/1.9	3.4/2.9	3.1/2.5	2.6/2.1	2.1/1.7	1.9/1.5	2.1/1.8
	冷却方式	—	ラジエータ冷却式							
	潤滑方式	—	ポンプによる強制循環式							
	始動方式	—	セルモータによる電気始動式							
	セルモータ	V-KW	DC12-3.2		DC24-6.0			DC24-7.8		DC24-5.5
バッテリー容量		V-Ah	DC12-80		DC24-48		DC24-56	DC24-48		
充電方式(充電器)		—	半導体式全自動充電							
負荷切替機		—	オプション※8			搭載不可				

注1. 仕様・性能は、改良改善などにより予告なく変更することがあります。
注2. 大気汚染防止法において、防災用発電設備(非常用設備)については排出基準の適用が当分の間除外されています。
ただし、燃料の消費能力が重油換算1時間当たり50ℓ以上であるものは工事計画書(公害防止関係)の届出が必要です。
注3. 腐食性ガスが存在する環境下で使用される場合は、電装部品等に影響が出て寿命が短くなることがあります。
※1 普通形は、110%過負荷30分(オーバーロード)できません。長時間形は、110%過負荷30分(オーバーロード)できます。
※2 発電機の定格出力(kW)は発電端出力、エンジンの定格出力(kW)はエンジン軸端出力を示します。
※3 A重油はオプションになります。
※4 ローサルファーA重油とします。
※5 A重油のセタン指数45以上はJIS K 2280に準拠します。
※6 燃料消費量は裕度を含まない数値を記載しています。それぞれ裕度+5%(AP300C、AY20Lは+3%)をご考慮願います。
※7 AP155Fの燃料消費量・運転時間()内はオープン仕様
※8 他のオプションとの組合わせを考慮して、搭載の可否については都度お問い合わせ願います。

主要目





制御盤



※本機は、
仕様、オプション等により異なります。

■ 主要目(単相仕様)

(50／60Hz)

項目＼クラス		単位	AP25C	AP35C	AP45C	AP65C	AP95C	AP115C	AP130F	NEW AP200F	AP230D	AP280D	AP385E
発電機	【普通形】※1 定格出力※2	kVA	13.0/15.0	20.0/20.0	27.0/30.0	35.0/40.0	45.0/55.0	60.0/60.0	60.0/70.0	93.9/100.6	109/115	120/120	159/168
		kW	13.0/15.0	20.0/20.0	27.0/30.0	35.0/40.0	45.0/55.0	60.0/60.0	60.0/70.0	93.9/100.6	109/115	120/120	159/168
	定格電流	A	65.0/75.0	100/100	135/150	175/200	225/275	300/300	300/350	470/503	545/575	600/600	796/841
	【長時間形】定格出力	kVA	13.0/15.0	20.0/20.0	27.0/30.0	35.0/35.0	45.0/50.0	55.0/55.0	55.0/65.0	93.9/100.6	98/104	108/108	143/151
		kW	13.0/15.0	20.0/20.0	27.0/30.0	35.0/35.0	45.0/50.0	55.0/55.0	55.0/65.0	93.9/100.6	98/104	108/108	143/151
	定格電流	A	65.0/75.0	100/100	135/150	175/175	225/250	275/275	275/325	470/503	490/520	540/540	716/757
	電圧	V	200･100										
	周波数	Hz	50/60										
	回転速度	min⁻¹	3000/3600			1500/1800							
	相数･線数	—	1φ 3W										
	極数	—	2			4							
	力 率	%	100										
	耐熱クラス	—	電機子:155(F) 界磁:180(H)							180(H)			
	励磁方式	—	ブラシレス式										
エンジン	型式	—	立形直列水冷4サイクルディーゼル機関										
	形式	—	3TNE84-GH2	3TNE84T-GH2	4TNE84T-GH2	4TNV106T-GGL5/6	6B105T-GL		4F104T-GL	6F104T2-GL	6D123T-GL		6F135T-GL
	定格出力※2	kW	26.0/29.4	29.1/34.0	40.8/44.9	50.9/60.9	91.2/107		100/125	155/191	241/278		414/454
	回転速度	min⁻¹	3000/3600			1500/1800							
	シリンダ数	cyl.	3		4		6		4	6			
	内径×行程	mm	φ84×90			φ106×125	φ105×125		φ104×132		φ123×155		φ135×150
	総排気量	L	1.496		1.995	4.412	6.5		4.5	6.7	11.05		12.88
	燃焼方式	—	直接噴射式										
	燃料 種類	—	軽油(セタン指数45以上)				軽油･A重油(セタン指数45以上)※3 ※5		軽油･A重油(セタン指数45以上)※3 ※4 ※5				
	燃料 搭載タンク容量	L	28			35	60			90	145		
	消費燃料量※6 普通形	L/h	4.9/5.9	7.6/8.3	9.4/11.3	11.3/13.0	15.1/17.1	19.3/21.4	17.0/21.4	22.4/25.6	31.8/36.1	34.2/37.2	46.3/55.2
	消費燃料量※6 長時間形	L/h	4.9/5.9	7.6/8.3	9.4/11.3	11.3/12.5	15.1/16.7	18.7/20.4	15.8/20.1	22.4/25.6	29.3/33.4	31.6/34.4	42.1/51.1
	時運転時間 普通形	h	5.7/4.7	3.6/3.3	2.9/2.4	3.0/2.7	3.9/3.5	3.1/2.8	3.5/2.8	4.0/3.5	4.5/4.0	4.2/3.8	3.1/2.6
	時運転時間 長時間形	h	5.7/4.7	3.6/3.3	2.9/2.4	3.0/2.8	3.9/3.5	3.2/2.9	3.7/2.9	4.0/3.5	4.9/4.3	4.5/4.2	3.4/2.8
	冷却方式	—	ラジエータ冷却式										
	潤滑方式	—	ポンプによる強制循環式										
	始動方式	—	セルモータによる電気始動式										
	セルモータ	V-KW	DC12-1.7		DC12-2.3	DC12-3.0	DC24-4.5		DC12-3.2		DC24-6.0		DC24-7.8
バッテリー容量		V-Ah	DC12-24			DC12-40	DC24-24		DC12-80		DC24-48		
充電方式(充電器)		—	半導体式全自動充電										
負荷切替機		—	標準搭載						オプション※7			搭載不可	

注1. 仕様･性能は、改良改善などにより予告なく変更することがあります。
注2. 大気汚染防止法において、防災用発電設備(非常用設備)については排出基準の適用が当分の間除外されています。
ただし、燃料の消費能力が重油換算1時間当たり50ℓ以上であるものは工事計画書(公害防止関係)の届出が必要です。
注3. 単相二線は出力が異なりますので別途ご相談下さい。
注4. 腐食性ガスが存在する環境下で使用される場合は、電装部品等に影響が出て寿命が短くなることがあります。
※1 普通形は、110%過負荷30分(オーバーロード)できません。長時間形は、110%過負荷30分(オーバーロード)できます。
※2 発電機の定格出力(kW)は発電端出力、エンジンの定格出力(kW)はエンジン軸端出力を示します。
※3 A重油はオプションになります。
※4 ローサルファーA重油とします。
※5 A重油のセタン指数45以上はJIS K 2280に準拠します。
※6 燃料消費量は裕度を含まない数値を記載しています。それぞれ裕度+5%(AP300C、AY20Lは+3%)をご考慮願います。
※7 他のオプションとの組合せを考慮して、搭載の可否については都度お問い合わせ願います。

外形寸法・質量

■ AP25C～45C ラジエータ式 屋内オープン型 屋内キュービクル型

● 屋内オープンタイプ

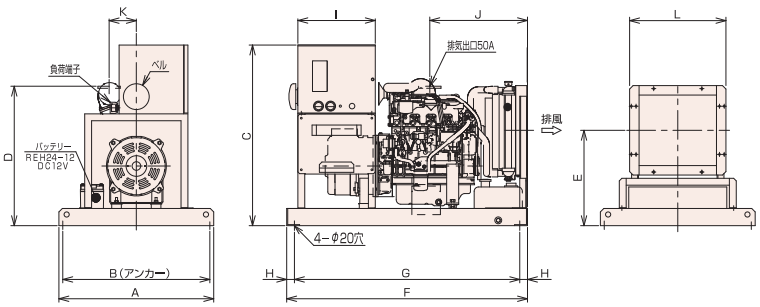

(mm)

記号	AP25C	AP35C	AP45C
A	900		
B	855		
C	1050		
D	714.8	773.8	810.8
E	554		
F	1400		
G	1310		
H	45		
I	450		
J	522	666	568
K	238	193.5	158
L	510	560	560
乾燥質量	410(kg)	445(kg)	495(kg)
装備質量	444(kg)	480(kg)	532(kg)

※外形図はAP45Cを示す。

● 屋内標準騒音タイプ
(約105dB(A)at1mレベル)

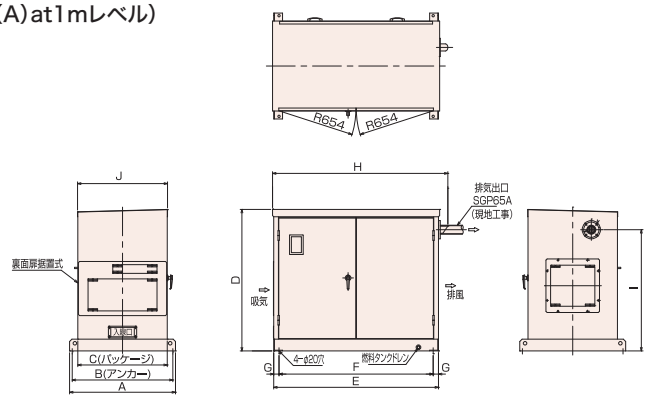

(mm)

記号	AP25C	AP35C	AP45C
A	900		
B	855		
C	760		
D	1202		
E	1400		
F	1310		
G	45		
H	1490		
I	1030		
J	765		
乾燥質量	545(kg)	580(kg)	635(kg)
装備質量	579(kg)	615(kg)	672(kg)

● 屋内低騒音タイプ
(約85dB(A)at1mレベル)

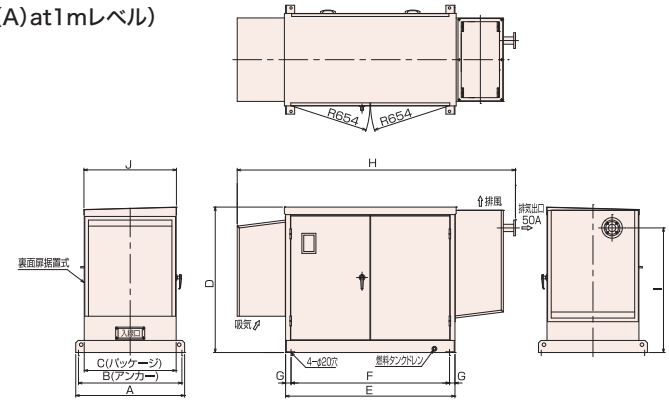

(mm)

記号	AP25C	AP35C	AP45C
A	900		
B	855		
C	760		
D	1202		
E	1400		
F	1310		
G	45		
H	2300		
I	1030		
J	765		
乾燥質量	650(kg)	675(kg)	735(kg)
装備質量	684(kg)	710(kg)	772(kg)

● 屋内超低騒音タイプ
(約75dB(A)at1mレベル)

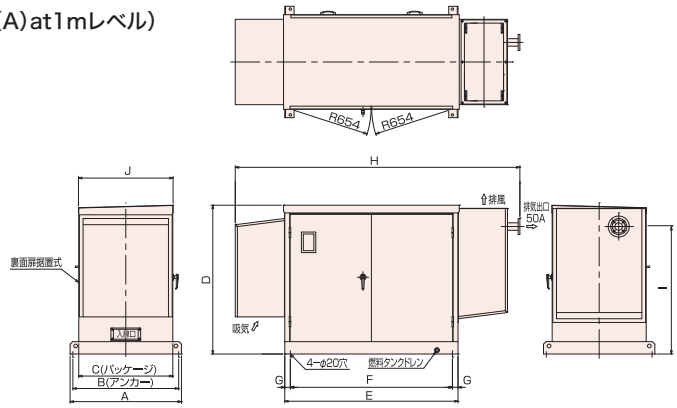

(mm)

記号	AP25C	AP35C	AP45C
A	900		
B	855		
C	760		
D	1202		
E	1400		
F	1310		
G	45		
H	2300		
I	1030		
J	765		
乾燥質量	670(kg)	695(kg)	755(kg)
装備質量	704(kg)	730(kg)	792(kg)

外形寸法・質量

■ AP25C～45C ラジエータ式 屋外キュービクル型

● 屋外標準騒音タイプ
（約105dB(A)at1mレベル）

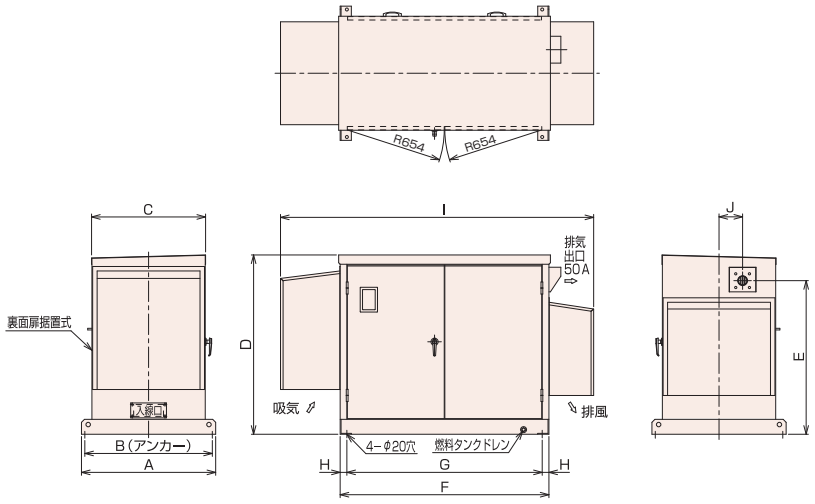

(mm)

記号	AP25C	AP35C	AP45C
A	900		
B	855		
C	765		
D	1202		
E	1030		
F	1400		
G	1310		
H	45		
I	2100		
J	158		
乾燥質量	595(kg)	630(kg)	685(kg)
装備質量	629(kg)	665(kg)	722(kg)

● 屋外低騒音タイプ
（約85dB(A)at1mレベル）

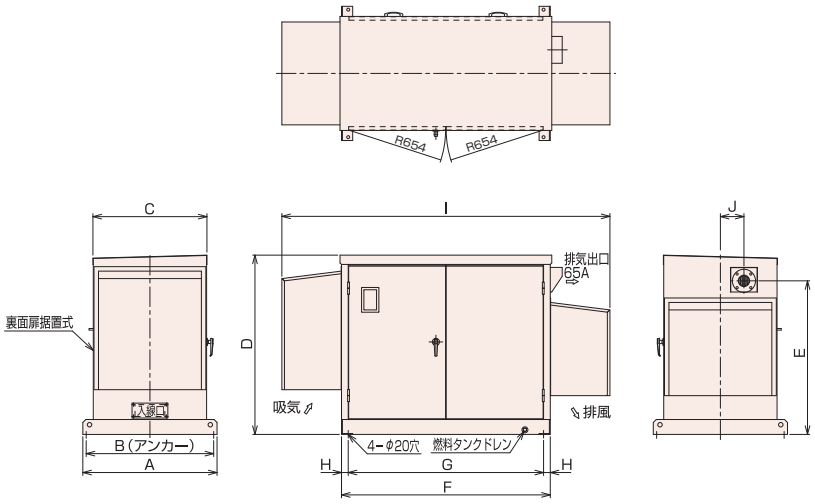

(mm)

記号	AP25C	AP35C	AP45C
A	900		
B	855		
C	765		
D	1202		
E	1030		
F	1400		
G	1310		
H	45		
I	2200		
J	158		
乾燥質量	630(kg)	655(kg)	715(kg)
装備質量	664(kg)	690(kg)	752(kg)

● 屋外超低騒音タイプ
（約75dB(A)at1mレベル）

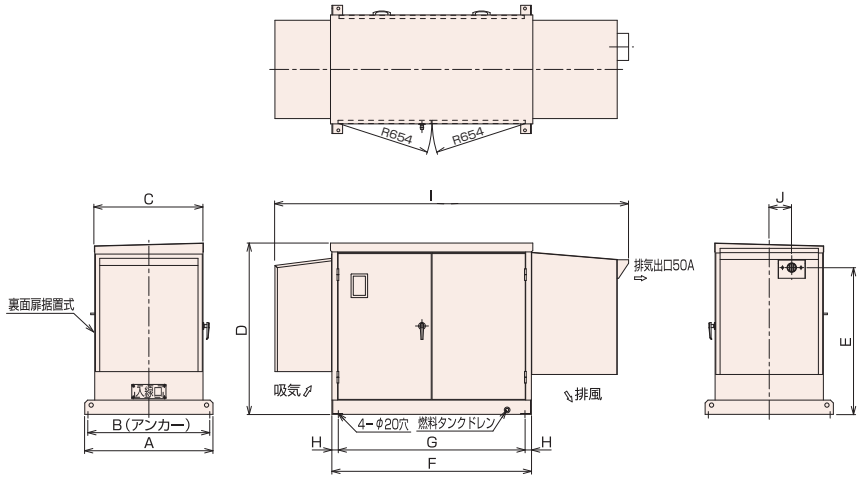

(mm)

記号	AP25C	AP35C	AP45C
A	900		
B	855		
C	765		
D	1202		
E	1030		
F	1400		
G	1310		
H	45		
I	2482		
J	158		
乾燥質量	665(kg)	690(kg)	750(kg)
装備質量	699(kg)	725(kg)	787(kg)

■ AP65C ラジエータ式 屋内オープン型 屋内キュービクル型

● 屋内オープンタイプ

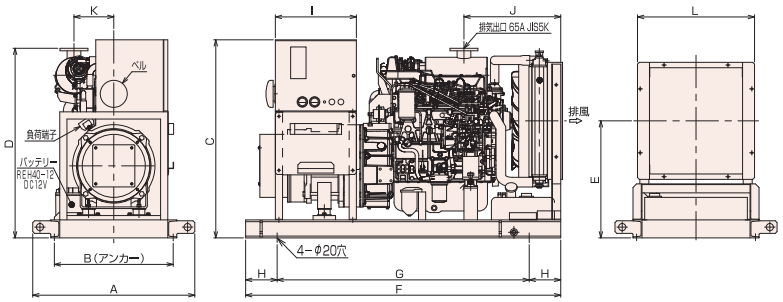

(mm)

記号	AP65C
A	900
B	660
C	1100
D	1053
E	650
F	1750
G	1400
H	175
I	450
J	537.5
K	221
L	650
乾燥質量	805(kg)
装備質量	856(kg)

● 屋内標準騒音タイプ
(約105dB(A)at1mレベル)

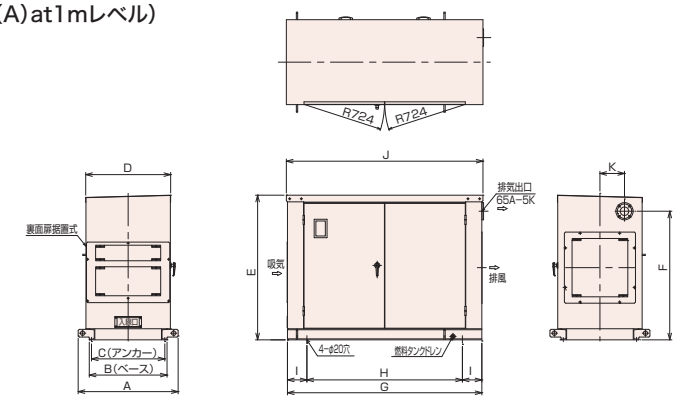

(mm)

記号	AP65C
A	900
B	700
C	660
D	765
E	1302
F	1158
G	1750
H	1400
I	175
J	1770
K	221
乾燥質量	970(kg)
装備質量	1021(kg)

● 屋内低騒音タイプ
(約85dB(A)at1mレベル)

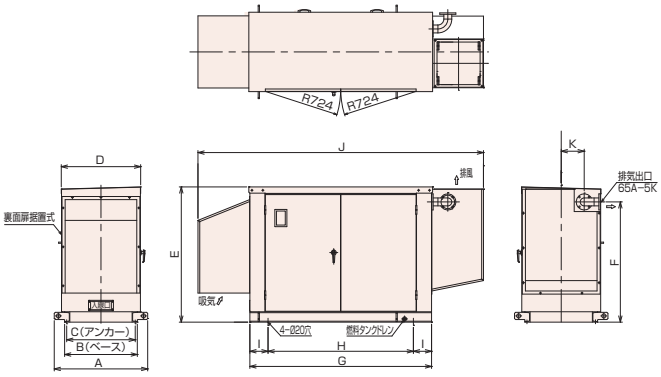

(mm)

記号	AP65C
A	900
B	700
C	660
D	765
E	1302
F	1158
G	1750
H	1400
I	175
J	2750
K	221
乾燥質量	1060(kg)
装備質量	1111(kg)

● 屋内超低騒音タイプ
(約75dB(A)at1mレベル)

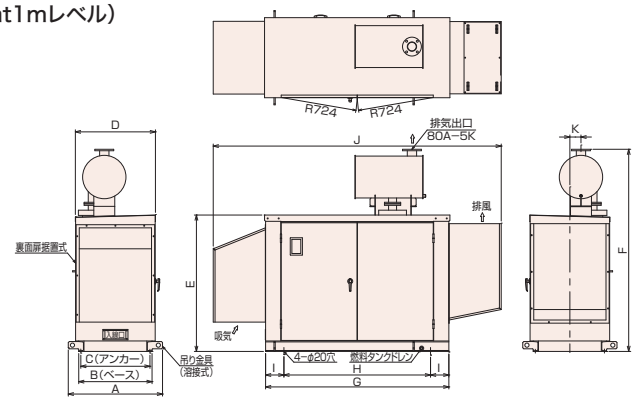

(mm)

記号	AP65C
A	900
B	700
C	660
D	765
E	1302
F	1930
G	1750
H	1400
I	175
J	2750
K	106
乾燥質量	1135(kg)
装備質量	1186(kg)

外形寸法・質量

■ AP65C ラジエータ式 屋外キュービクル型

● 屋外標準騒音タイプ
（約105dB(A)at1mレベル）

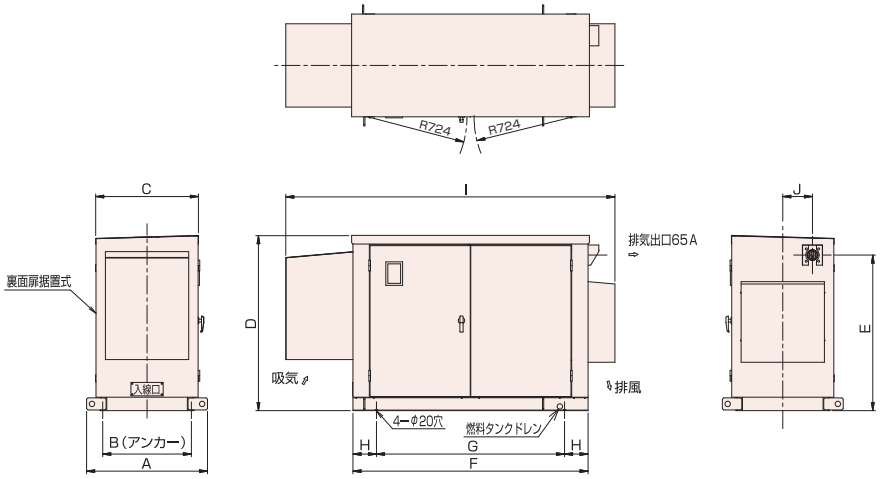

(mm)

記号	AP65C
A	900
B	660
C	765
D	1302
E	1158
F	1750
G	1400
H	175
I	2450
J	221
乾燥質量	1020(kg)
装備質量	1071(kg)

● 屋外低騒音タイプ
（約85dB(A)at1mレベル）

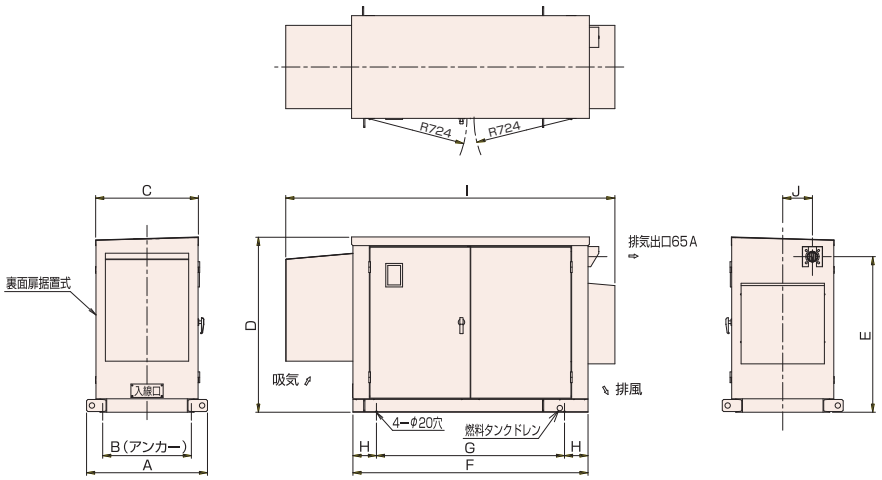

(mm)

記号	AP65C
A	900
B	660
C	765
D	1302
E	1158
F	1750
G	1400
H	175
I	2450
J	221
乾燥質量	1030(kg)
装備質量	1081(kg)

● 屋外超低騒音タイプ
（約75dB(A)at1mレベル）

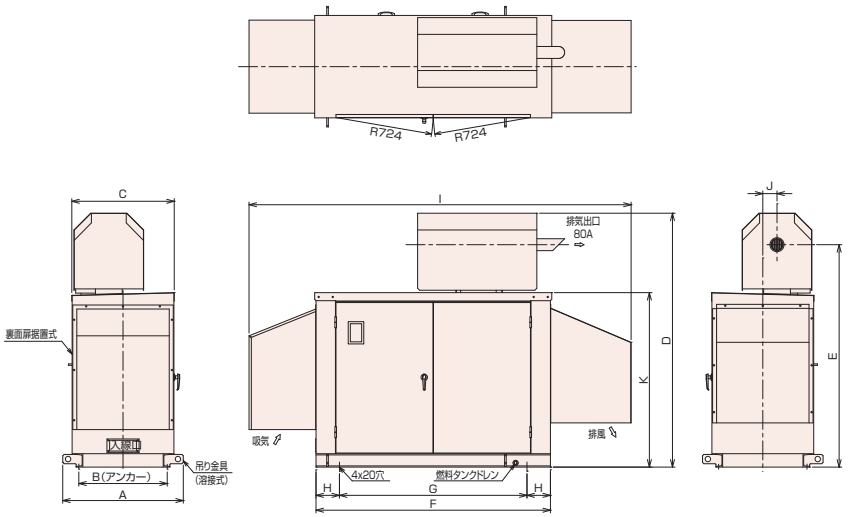

(mm)

記号	AP65C
A	900
B	660
C	765
D	1895
E	1660
F	1750
G	1400
H	175
I	2852
J	106
K	1302
乾燥質量	1110(kg)
装備質量	1161(kg)

■ AP95C・115C ラジエータ式 屋内オープン型 屋内キュービクル型

● 屋内オープンタイプ

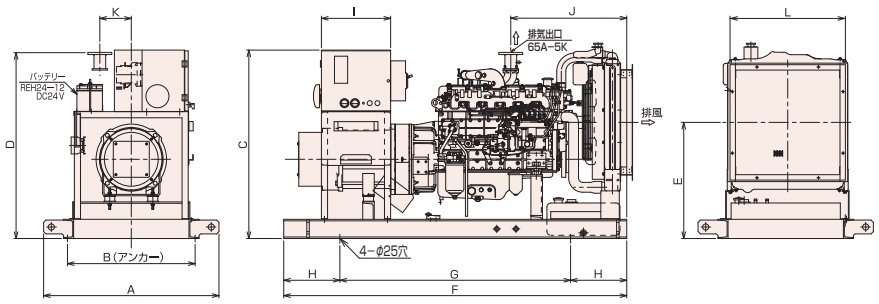

(mm)

記号	AP95C	AP115C
A	1140	
B	830	
C	1225	
D	1210	
E	755	
F	2230	
G	1500	
H	365	
I	450	
J	754	
K	204.5	
L	750	
乾燥質量	1150(kg)	1210(kg)
装備質量	1238(kg)	1298(kg)

※外形図はAP115Cを示す。

● 屋内標準騒音タイプ
(約105dB(A)at1mレベル)

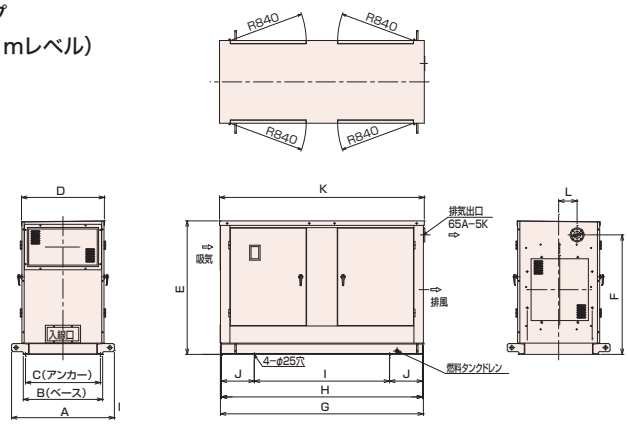

(mm)

記号	AP95C	AP115C
A	1140	
B	880	
C	830	
D	919	
E	1480	
F	1325	
G	2250	
H	2230	
I	1500	
J	365	
K	2270	
L	204.5	
乾燥質量	1430(kg)	1490(kg)
装備質量	1518(kg)	1578(kg)

● 屋内低騒音タイプ
(約85dB(A)at1mレベル)

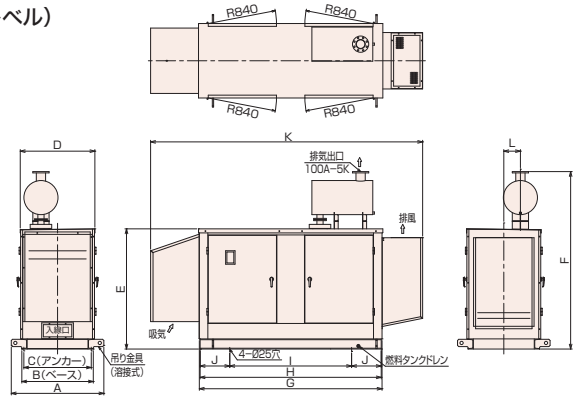

(mm)

記号	AP95C	AP115C
A	1140	
B	880	
C	830	
D	919	
E	1480	
F	2185	
G	2250	
H	2230	
I	1500	
J	365	
K	3350	
L	204.5	
乾燥質量	1518(kg)	1578(kg)
装備質量	1606(kg)	1666(kg)

● 屋内超低騒音タイプ
(約75dB(A)at1mレベル)

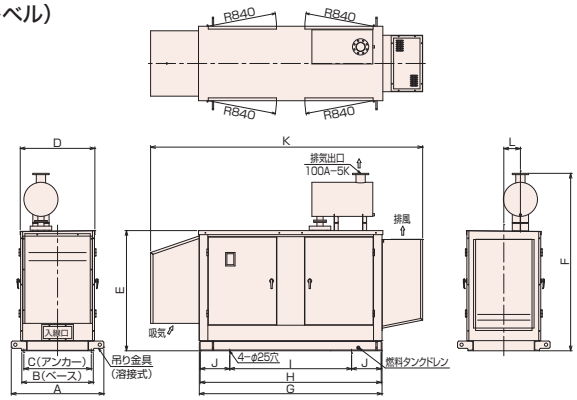

(mm)

記号	AP95C	AP115C
A	1140	
B	880	
C	830	
D	919	
E	1480	
F	2185	
G	2250	
H	2230	
I	1500	
J	365	
K	3350	
L	204.5	
乾燥質量	1598(kg)	1658(kg)
装備質量	1686(kg)	1746(kg)

外形寸法・質量

■ AP95C・115C ラジエータ式 屋外キュービクル型

● 屋外標準騒音タイプ
（約105dB（A）at1mレベル）

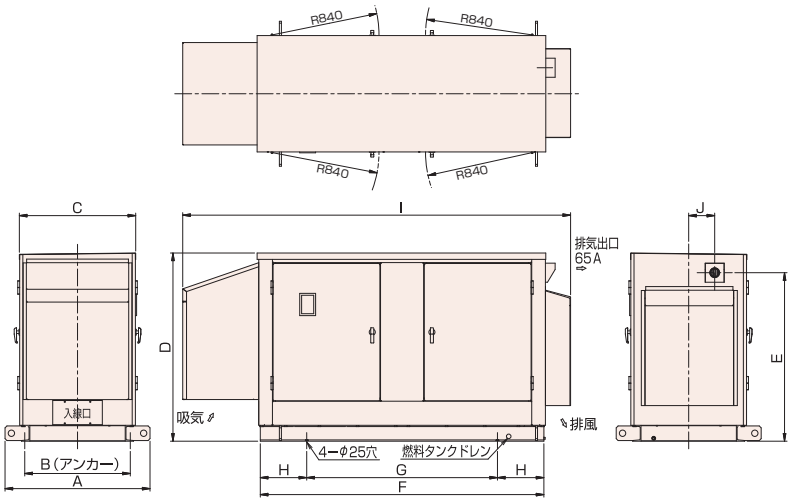

(mm)

記号	AP95C	AP115C
A	1140	
B	830	
C	919	
D	1480	
E	1325	
F	2230	
G	1500	
H	365	
I	3050	
J	204.5	
乾燥質量	1460(kg)	1520(kg)
装備質量	1548(kg)	1608(kg)

● 屋外低騒音タイプ
（約85dB（A）at1mレベル）

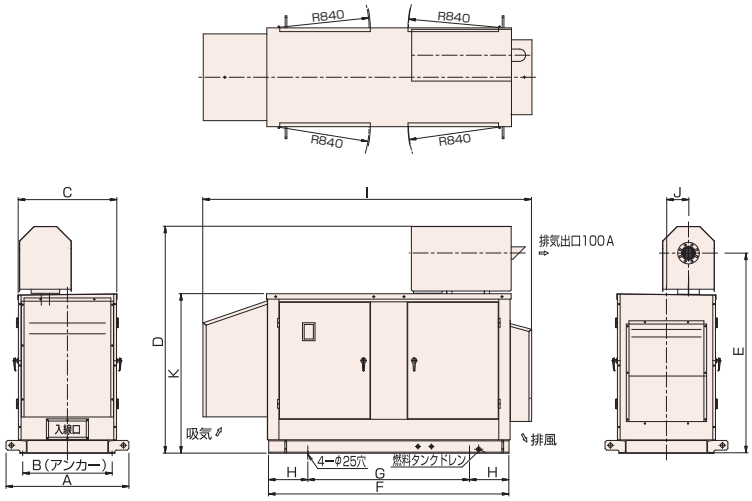

(mm)

記号	AP95C	AP115C
A	1140	
B	830	
C	919	
D	2105	
E	1858	
F	2230	
G	1500	
H	365	
I	3050	
J	204.5	
K	1480	
乾燥質量	1540(kg)	1600(kg)
装備質量	1628(kg)	1688(kg)

● 屋外超低騒音タイプ
（約75dB（A）at1mレベル）

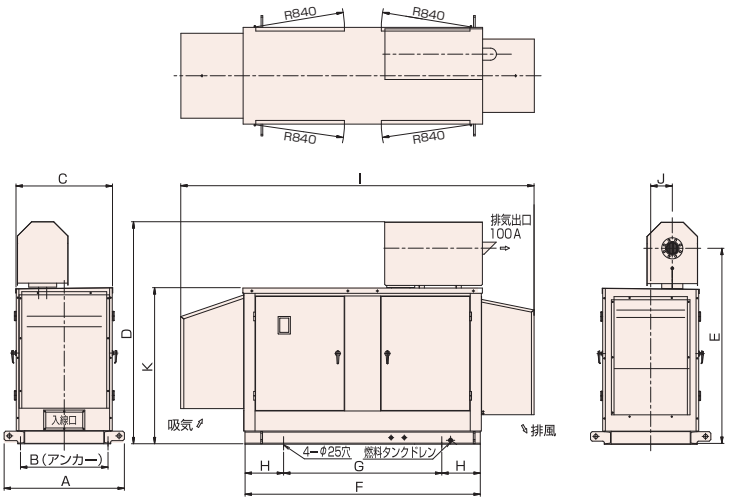

(mm)

記号	AP95C	AP115C
A	1140	
B	830	
C	919	
D	2105	
E	1858	
F	2230	
G	1500	
H	365	
I	3350	
J	204.5	
K	1480	
乾燥質量	1620(kg)	1680(kg)
装備質量	1708(kg)	1768(kg)

■ AP130F ラジエータ式 屋内オープン型 屋内キュービクル型

● 屋内オープンタイプ

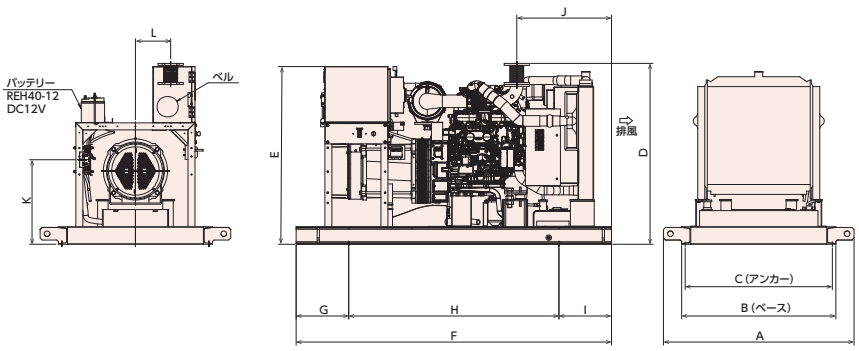

(mm)

記号	AP130F
A	1360
B	1100
C	1050
D	1290
E	1268
F	2250
G	375
H	1500
I	375
J	676
K	603
L	251
乾燥質量	1290(kg)
装備質量	1370(kg)

● 屋内標準騒音タイプ
(約105dB(A)at1mレベル)

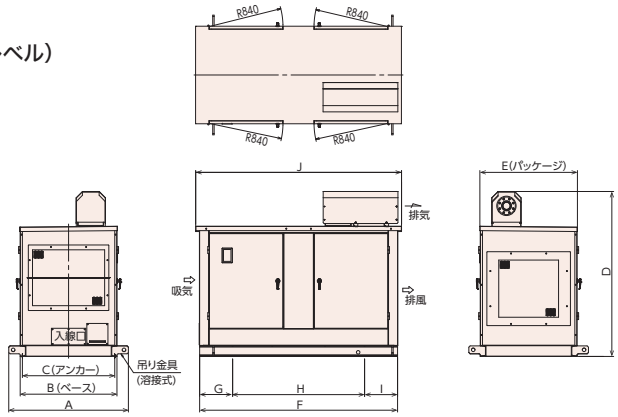

(mm)

記号	AP130F
A	1360
B	1100
C	1050
D	1875
E	1109
F	2250
G	375
H	1500
I	375
J	2340
乾燥質量	1610(kg)
装備質量	1690(kg)

● 屋内低騒音タイプ
(約85dB(A)at1mレベル)

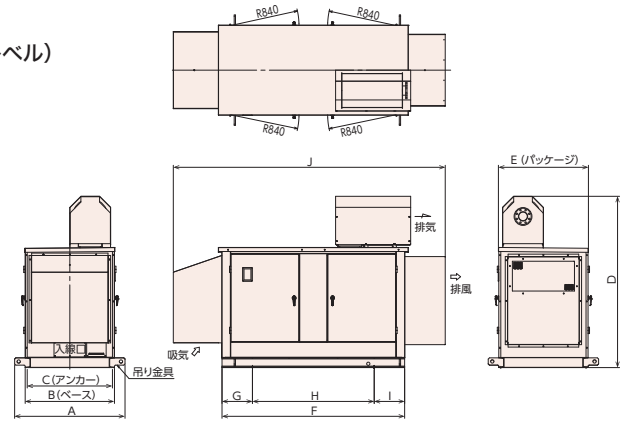

(mm)

記号	AP130F
A	1360
B	1100
C	1050
D	2110
E	1109
F	2250
G	375
H	1500
I	375
J	3350
乾燥質量	1795(kg)
装備質量	1875(kg)

● 屋内超低騒音タイプ
(約75dB(A)at1mレベル)

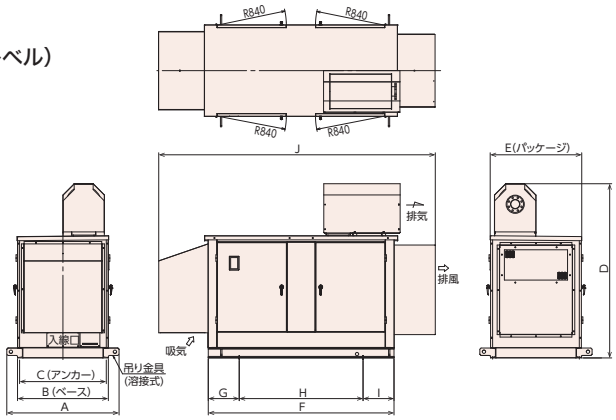

(mm)

記号	AP130F
A	1360
B	1100
C	1050
D	2110
E	1109
F	2250
G	375
H	1500
I	375
J	3350
乾燥質量	1815(kg)
装備質量	1895(kg)

外形寸法・質量

■ AP130F ラジエータ式 屋外キュービクル型

● 屋外標準騒音タイプ
（約105dB(A)at1mレベル）

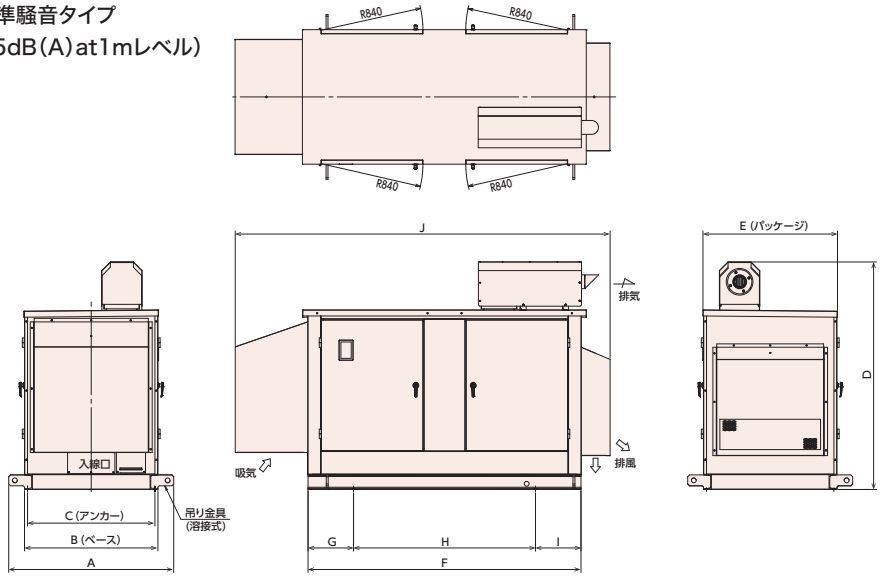

(mm)

記号	AP130F
A	1360
B	1100
C	1050
D	1875
E	1109
F	2250
G	357
H	1500
I	375
J	3090
乾燥質量	1700(kg)
装備質量	1780(kg)

● 屋外低騒音タイプ
（約85dB(A)at1mレベル）

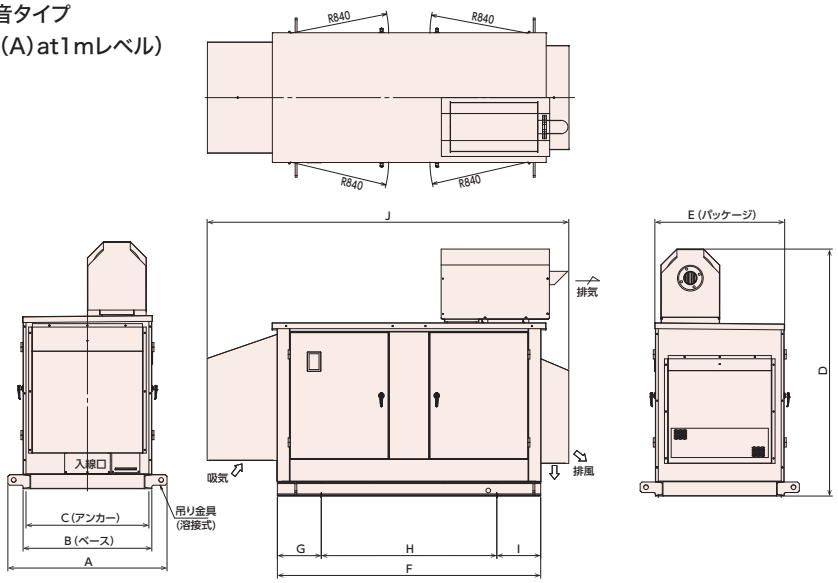

(mm)

記号	AP130F
A	1360
B	1100
C	1050
D	2110
E	1109
F	2250
G	375
H	1500
I	375
J	3090
乾燥質量	1770(kg)
装備質量	1850(kg)

● 屋外超低騒音タイプ
（約75dB(A)at1mレベル）

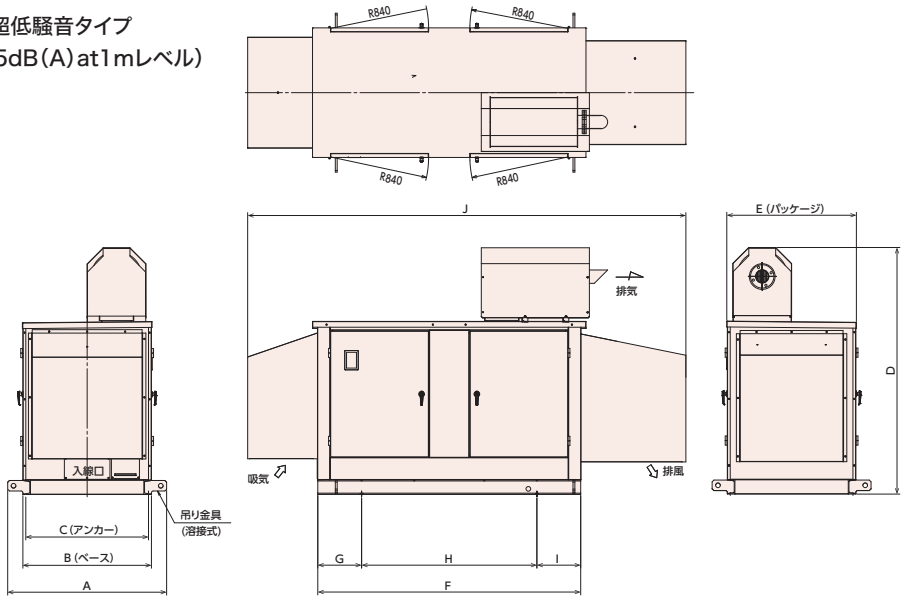

(mm)

記号	AP130F
A	1360
B	1100
C	1050
D	2110
E	1109
F	2250
G	375
H	1500
I	375
J	3750
乾燥質量	1840(kg)
装備質量	1920(kg)

■ AP155F ラジエータ式 屋内オープン型 屋内キュービクル型

● 屋内オープンタイプ

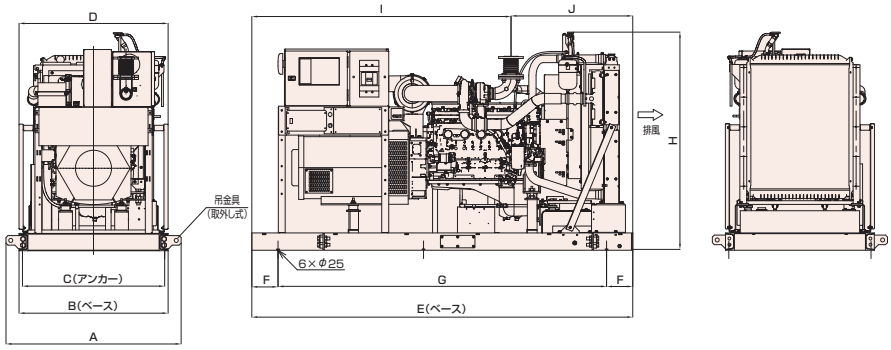

(mm)

記号	AP155F
A	1269
B	1080
C	1030
D	1080
E	2760
F	190
G	2380
H	1580
I	1878
J	882
乾燥質量	1560(kg)
装備質量	1670(kg)

● 屋内標準騒音タイプ
(約105dB(A)at1mレベル)

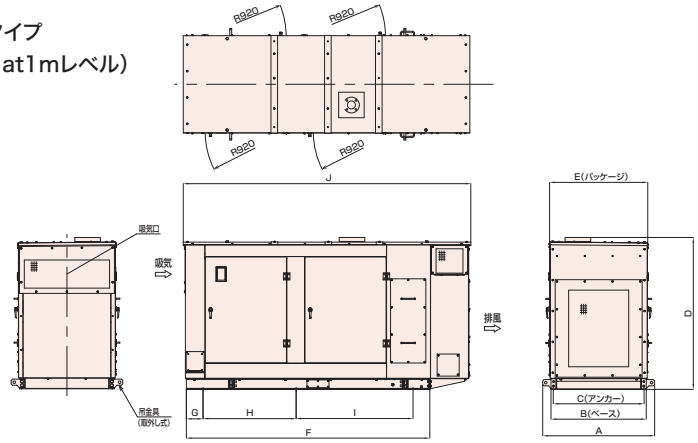

(mm)

記号	AP155F
A	1269
B	1080
C	1030
D	1720
E	1100
F	2760
G	190
H	1055
I	1325
J	3260
乾燥質量	2090(kg)
装備質量	2200(kg)

● 屋内低騒音タイプ
(約85dB(A)at1mレベル)

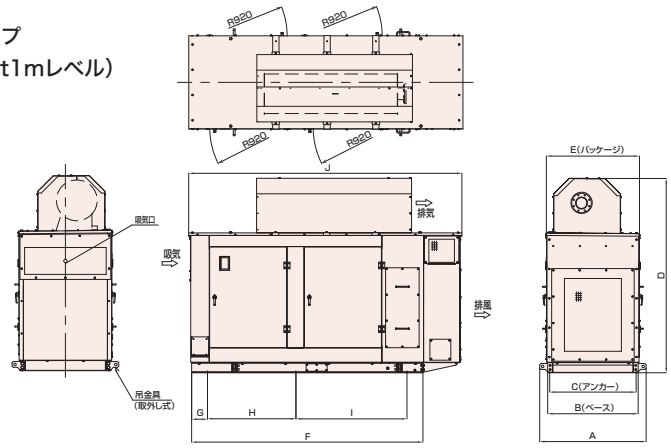

(mm)

記号	AP155F
A	1269
B	1080
C	1030
D	2320
E	1100
F	2760
G	190
H	1055
I	1325
J	3260／3550
乾燥質量	2290／2330(kg)
装備質量	2400／2440(kg)

※50Hz仕様/60Hz仕様
図は50Hz仕様を示す。

● 屋内超低騒音タイプ
(約75dB(A)at1mレベル)

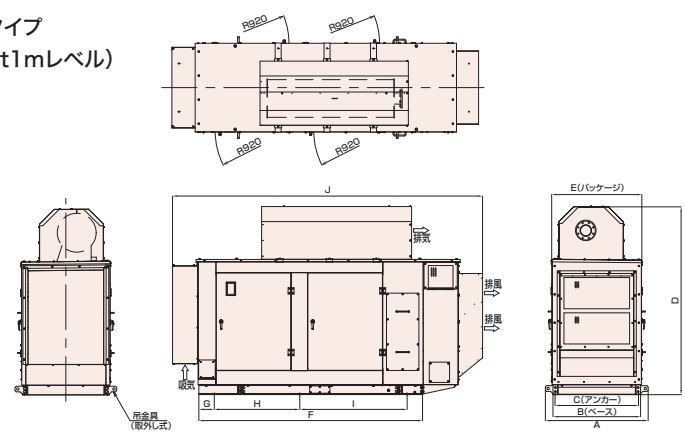

(mm)

記号	AP155F
A	1269
B	1080
C	1030
D	2320
E	1100
F	2760
G	190
H	1055
I	1325
J	3825
乾燥質量	2390／2400(kg)
装備質量	2500／2510(kg)

※50Hz仕様/60Hz仕様
図は50Hz仕様を示す。

外形寸法・質量

■ AP155F ラジエータ式 屋外キュービクル型

● 屋外標準騒音タイプ
（約105dB(A)at1mレベル）

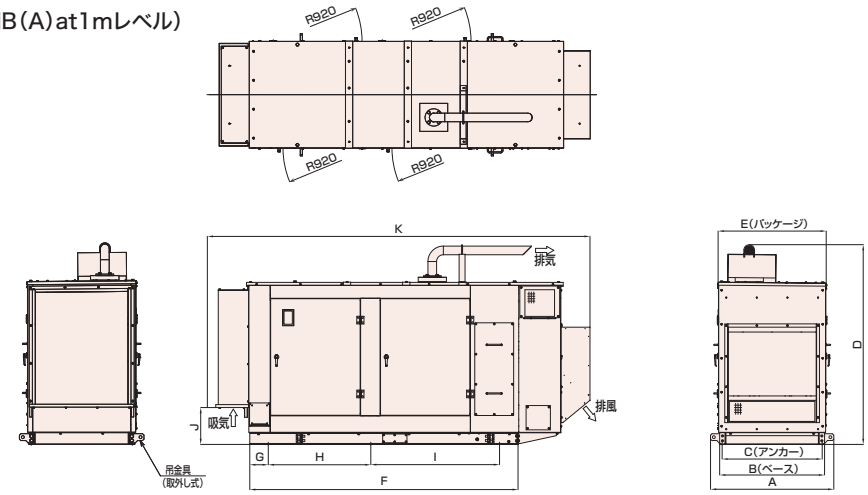

(mm)

記号	AP155F
A	1269
B	1080
C	1030
D	2055
E	1100
F	2760
G	190
H	1055
I	1325
J	380
K	3850
乾燥質量	2170(kg)
装備質量	2280(kg)

● 屋外低騒音タイプ
（約85dB(A)at1mレベル）

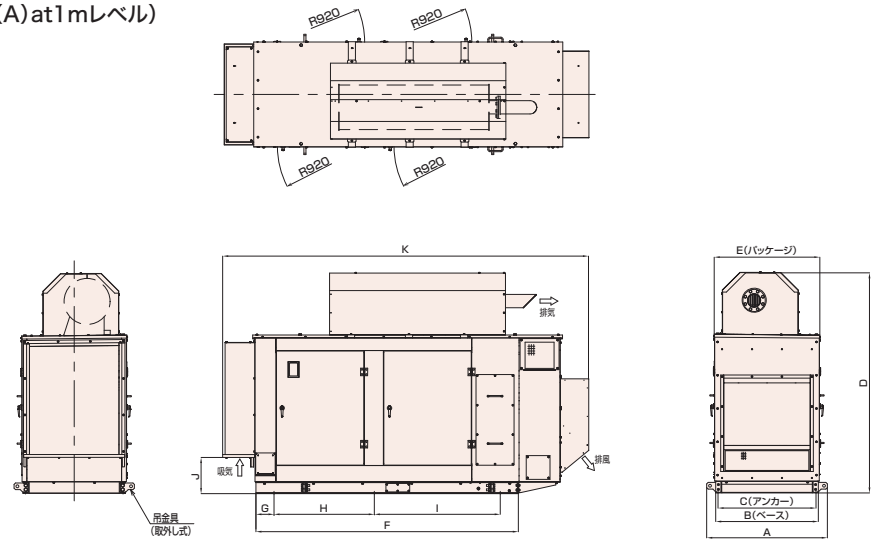

(mm)

記号	AP155F
A	1269
B	1080
C	1030
D	2320
E	1100
F	2760
G	190
H	1055
I	1325
J	380
K	3850
乾燥質量	2370(kg)
装備質量	2480(kg)

● 屋外超低騒音タイプ
（約75dB(A)at1mレベル）

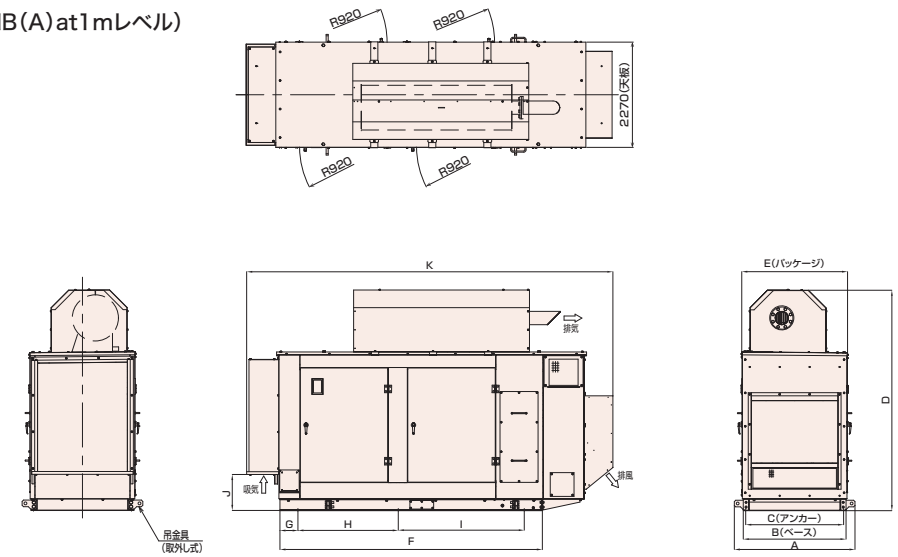

(mm)

記号	AP155F
A	1269
B	1080
C	1030
D	2320
E	1100
F	2760
G	190
H	1055
I	1325
J	380
K	3850
乾燥質量	2400／2410(kg)
装備質量	2510／2520(kg)

※50Hz仕様/60Hz仕様
図は50Hz仕様を示す。

■ AP200F ラジエータ式 屋内オープン型 屋内キュービクル型

● 屋内オープンタイプ

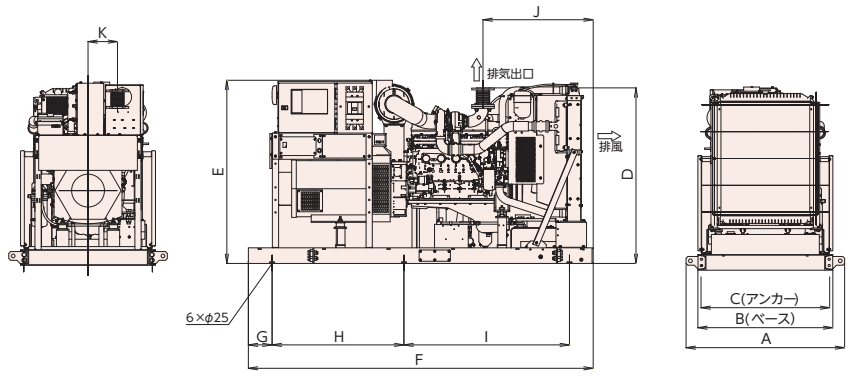

(mm)

記号	AP200F
A	1269
B	1080
C	1030
D	1405
E	1466
F	2760
G	190
H	1055
I	1325
J	882
K	236
乾燥質量	1650(kg)
装備質量	1760(kg)

● 屋内標準騒音タイプ
(約105dB(A)at1mレベル)

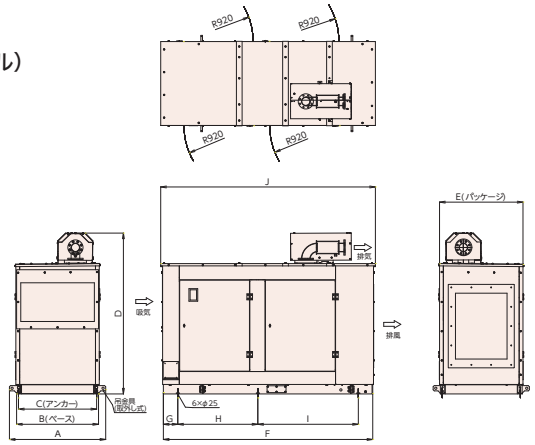

(mm)

記号	AP200F
A	1269
B	1080
C	1030
D	2120
E	1100
F	2760
G	190
H	1055
I	1325
J	2830
乾燥質量	2175(kg)
装備質量	2285(kg)

● 屋内低騒音タイプ
(約85dB(A)at1mレベル)

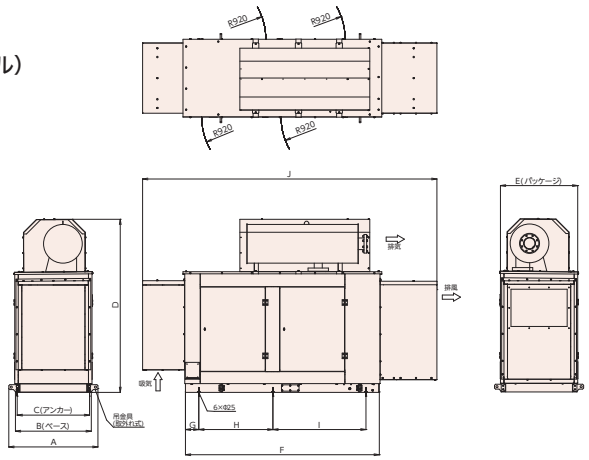

(mm)

記号	AP200F
A	1269
B	1080
C	1030
D	2464
E	1100
F	2760
G	190
H	1055
I	1325
J	4190
乾燥質量	2475(kg)
装備質量	2585(kg)

● 屋内超低騒音タイプ
(約75dB(A)at1mレベル)

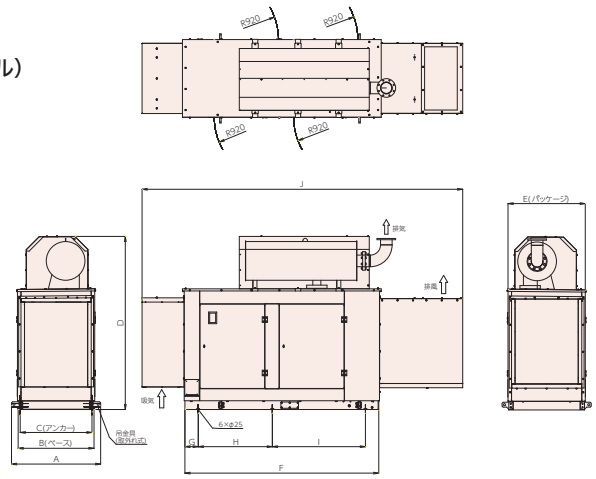

(mm)

記号	AP200F
A	1269
B	1080
C	1030
D	2464
E	1100
F	2760
G	190
H	1055
I	1325
J	4565
乾燥質量	2555(kg)
装備質量	2665(kg)

外形寸法・質量

■ AP200F ラジエータ式 屋外キュービクル型

● 屋外標準騒音タイプ
（約105dB（A）at1mレベル）

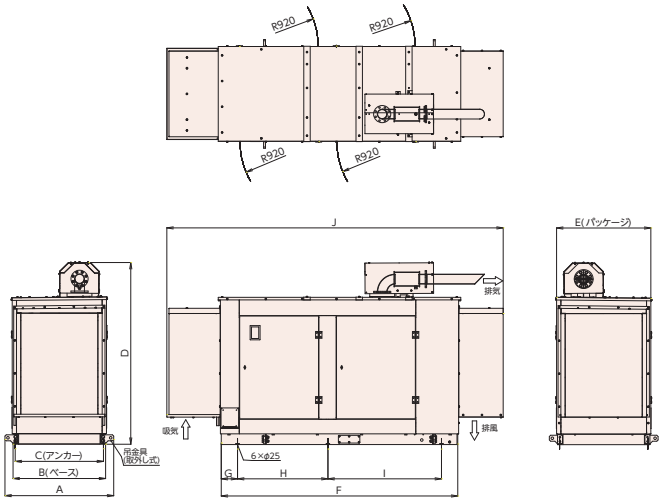

(mm)

記号	AP200F
A	1269
B	1080
C	1030
D	2120
E	1100
F	2760
G	190
H	1055
I	1325
J	3925
乾燥質量	2190(kg)
装備質量	2300(kg)

● 屋外低騒音タイプ
（約85dB（A）at1mレベル）

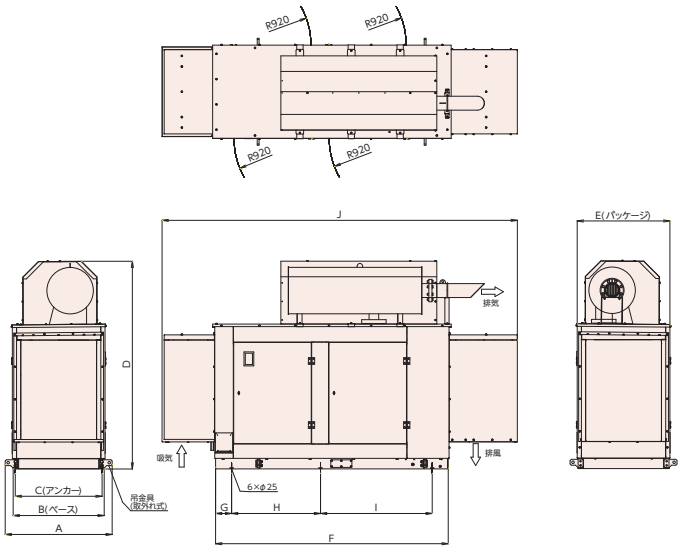

(mm)

記号	AP200F
A	1269
B	1080
C	1030
D	2464
E	1100
F	2760
G	190
H	1055
I	1325
J	4215
乾燥質量	2490(kg)
装備質量	2600(kg)

● 屋外超低騒音タイプ
（約75dB（A）at1mレベル）

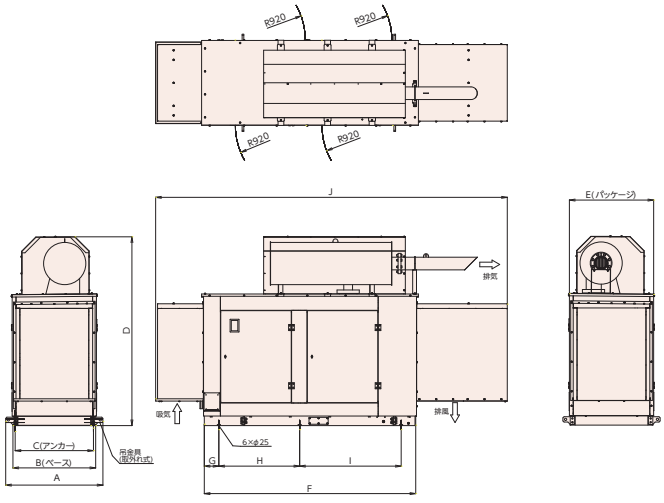

(mm)

記号	AP200F
A	1269
B	1080
C	1030
D	2464
E	1100
F	2760
G	190
H	1055
I	1325
J	4590
乾燥質量	2570(kg)
装備質量	2680(kg)

■ AP230D・280D ラジエータ式 屋内オープン型 屋内キュービクル型

● 屋内オープンタイプ

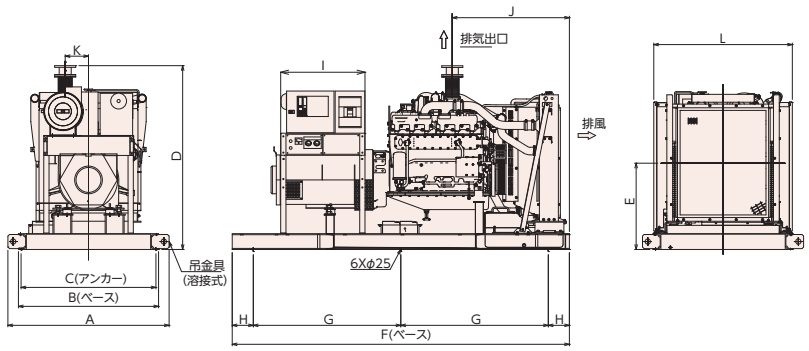

(mm)

記号	AP230D	AP280D
A	1530	
B	1330	
C	1280	
D	1744.5	
E	819	
F	3200	
G	1400	
H	200	
I	800	
J	1111.5	
K	221	
L	1315	
乾燥質量	2200(kg)	2250(kg)
装備質量	2380(kg)	2430(kg)

● 屋内標準騒音タイプ
(約105dB(A)at1mレベル)

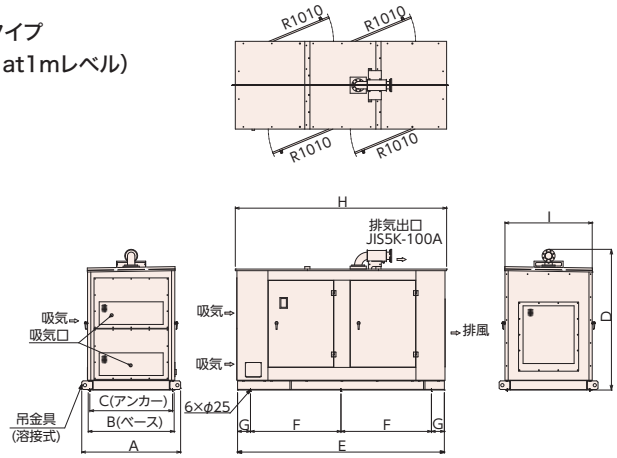

(mm)

記号	AP230D	AP280D
A	1530	
B	1330	
C	1280	
D	2177	
E	3200	
F	1400	
G	200	
H	3270	
I	1350	
乾燥質量	2830(kg)	2880(kg)
装備質量	3010(kg)	3060(kg)

● 屋内低騒音タイプ
(約85dB(A)at1mレベル)

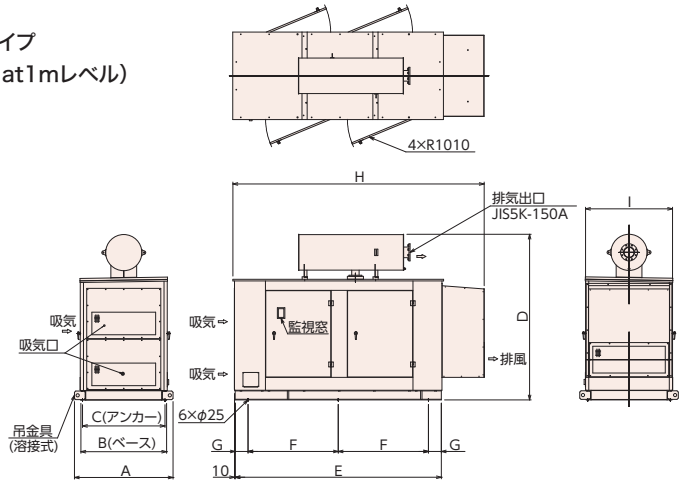

(mm)

記号	AP230D	AP280D
A	1530	
B	1330	
C	1280	
D	2571	
E	3200	
F	1400	
G	200	
H	3900	
I	1350	
乾燥質量	3355(kg)	3400(kg)
装備質量	3535(kg)	3580(kg)

● 屋内超低騒音タイプ
(約75dB(A)at1mレベル)

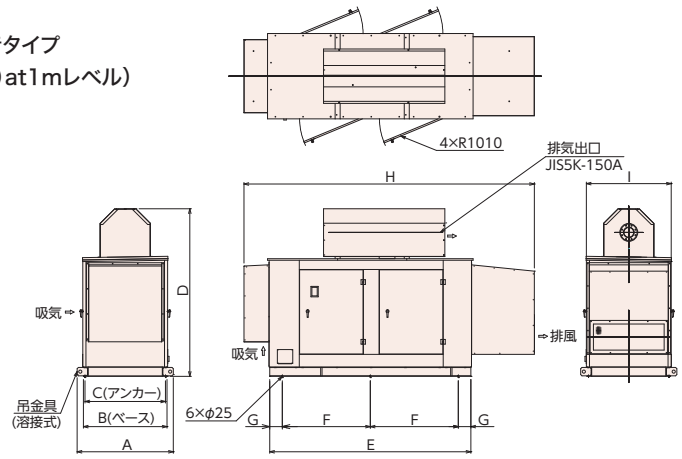

(mm)

記号	AP230D	AP280D
A	1530	
B	1330	
C	1280	
D	2666	
E	3200	
F	1400	
G	200	
H	4620	
I	1350	
乾燥質量	3690(kg)	3740(kg)
装備質量	3870(kg)	3920(kg)

外形寸法・質量

■ AP230・280D ラジエータ式 屋外キュービクル型

● 屋外標準騒音タイプ
(約105dB(A)at1mレベル)

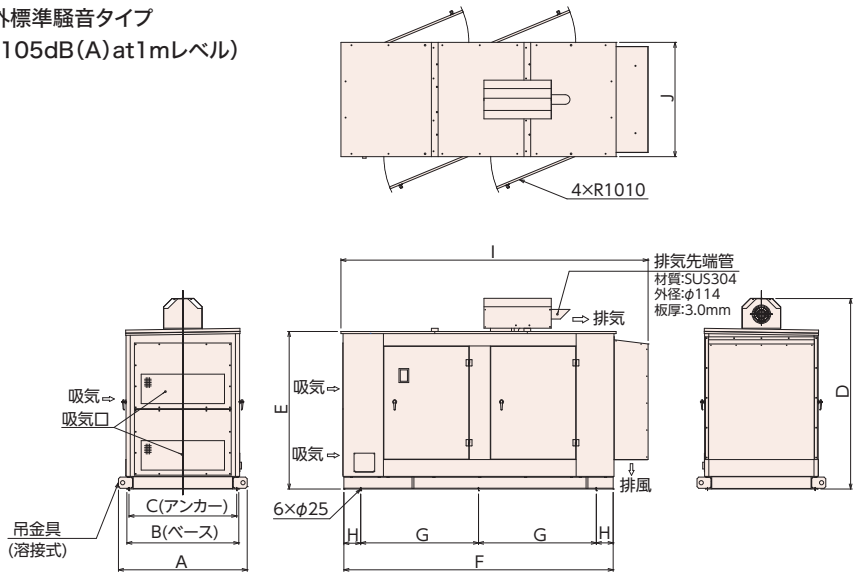

(mm)

記号	AP230D	AP280D
A	1530	
B	1330	
C	1280	
D	2266	
E	1872	
F	3200	
G	1400	
H	200	
I	3650	
J	1358	
乾燥質量	2920(kg)	2970(kg)
装備質量	3100(kg)	3150(kg)

● 屋外低騒音タイプ
(約85dB(A)at1mレベル)

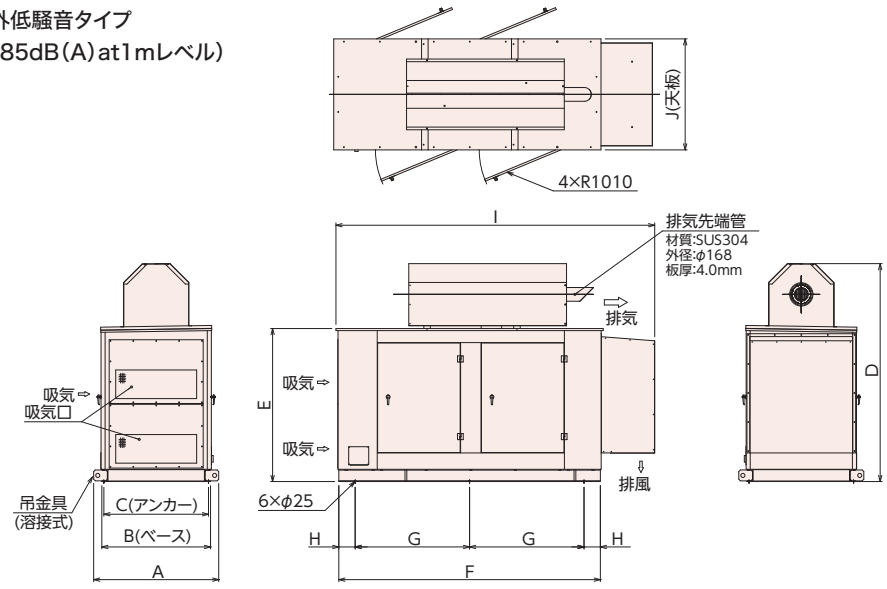

(mm)

記号	AP230D	AP280D
A	1530	
B	1330	
C	1280	
D	2666	
E	1872	
F	3200	
G	1400	
H	200	
I	3900	
J	1358	
乾燥質量	3465(kg)	3510(kg)
装備質量	3645(kg)	3690(kg)

● 屋外超低騒音タイプ
(約75dB(A)at1mレベル)

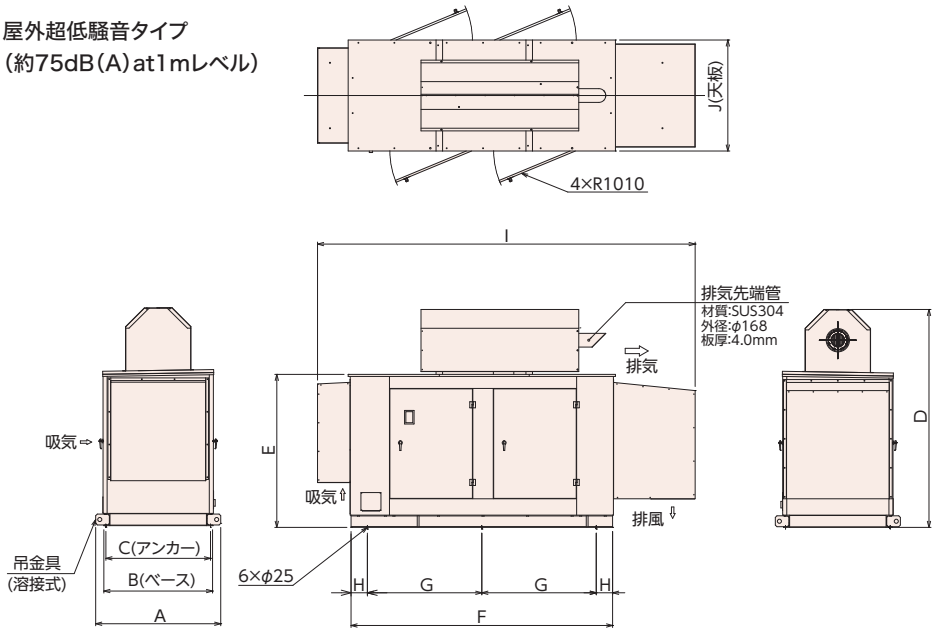

(mm)

記号	AP230D	AP280D
A	1530	
B	1330	
C	1280	
D	2666	
E	1872	
F	3200	
G	1400	
H	200	
I	4620	
J	1358	
乾燥質量	3700(kg)	3750(kg)
装備質量	3880(kg)	3930(kg)

■ AP300C ラジエータ式 屋内オープン型 屋内キュービクル型

● 屋内オープンタイプ

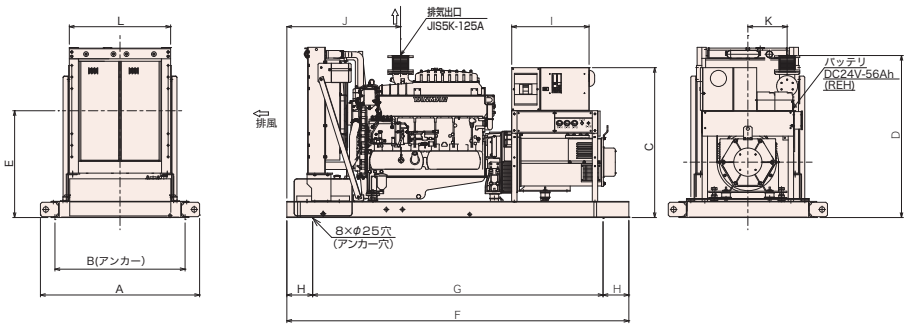

(mm)

記号	AP300C
A	1480
B	1210
C	1394
D	1506
E	993
F	3180
G	2700
H	240
I	719
J	1057
K	365
L	942
乾燥質量	2600(kg)
装備質量	2800(kg)

● 屋内標準騒音タイプ
(約105dB(A)at1mレベル)

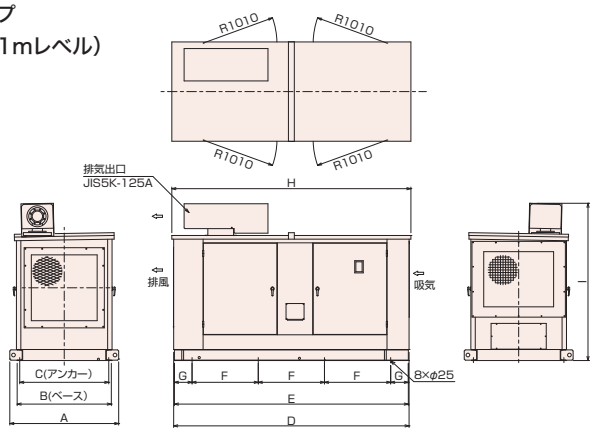

(mm)

記号	AP300C
A	1480
B	1280
C	1210
D	3200
E	3180
F	900
G	240
H	3250
I	2138
乾燥質量	3110(kg)
装備質量	3330(kg)

● 屋内低騒音タイプ
(約85dB(A)at1mレベル)

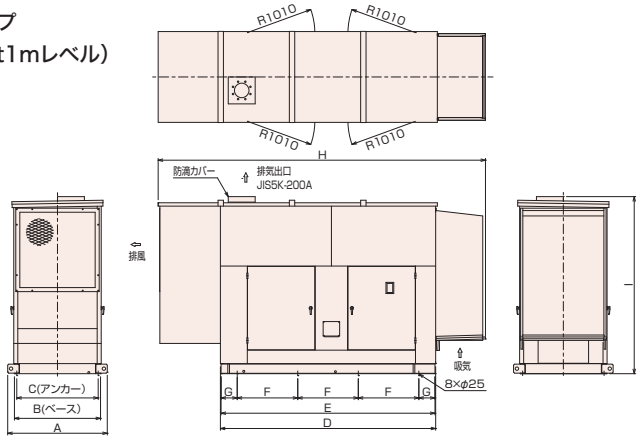

(mm)

記号	AP300C
A	1480
B	1280
C	1210
D	3200
E	3180
F	900
G	240
H	4865
I	2632
乾燥質量	4030(kg)
装備質量	4230(kg)

● 屋内超低騒音タイプ
(約75dB(A)at1mレベル)

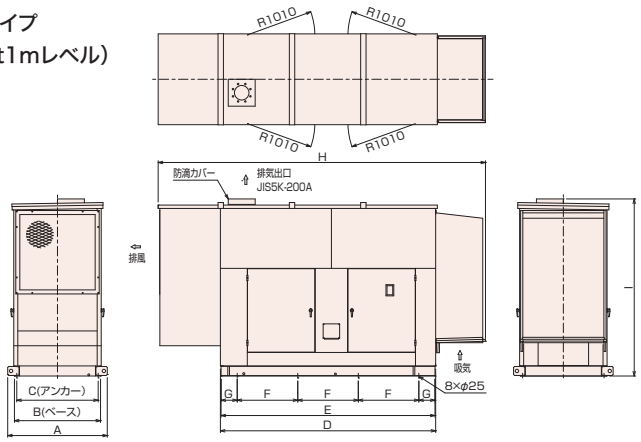

(mm)

記号	AP300C
A	1480
B	1280
C	1210
D	3200
E	3180
F	900
G	240
H	4865
I	2632
乾燥質量	4040(kg)
装備質量	4240(kg)

外形寸法・質量

■ AP300C ラジエータ式 屋外キュービクル型

● 屋外標準騒音タイプ
（約105dB(A)at1mレベル）

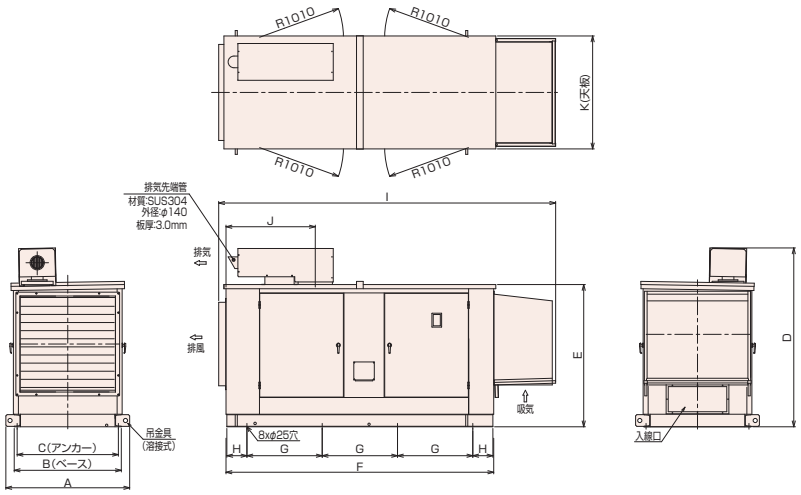

(mm)

記号	AP300C
A	1480
B	1280
C	1210
D	2138
E	1700
F	3200
G	900
H	240
I	4028
J	1067
K	1350
乾燥質量	3210(kg)
装備質量	3410(kg)

● 屋外低騒音タイプ
（約85dB(A)at1mレベル）

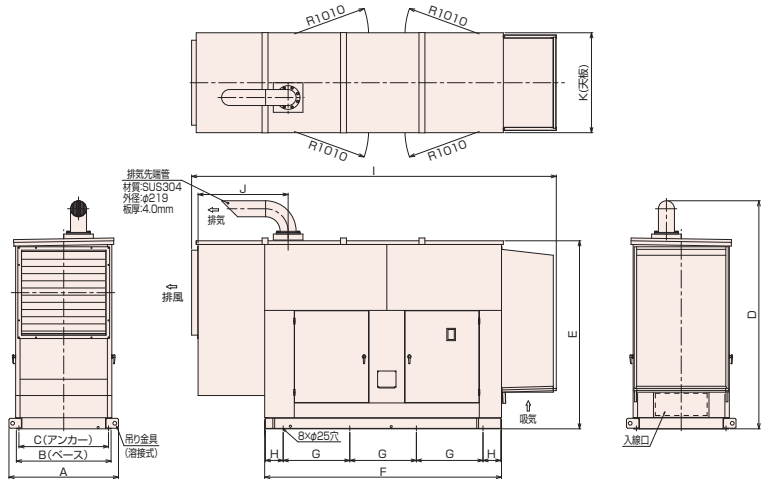

(mm)

記号	AP300C
A	1480
B	1280
C	1210
D	3084
E	2541
F	3200
G	900
H	240
I	4928
J	1217
K	1350
乾燥質量	4120(kg)
装備質量	4320(kg)

● 屋外超低騒音タイプ
（約75dB(A)at1mレベル）

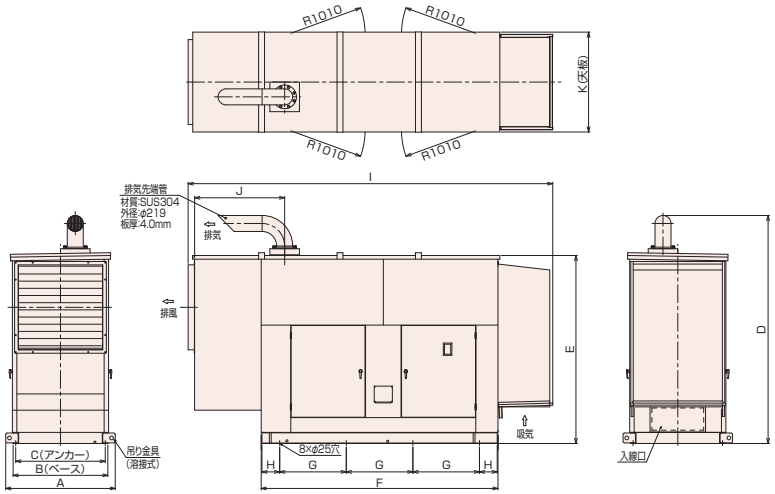

(mm)

記号	AP300C
A	1480
B	1280
C	1210
D	3084
E	2541
F	3200
G	900
H	240
I	4928
J	1217
K	1350
乾燥質量	4130(kg)
装備質量	4330(kg)

■ AP385E ラジエータ式 屋内オープン型 屋内キュービクル型

● 屋内オープンタイプ

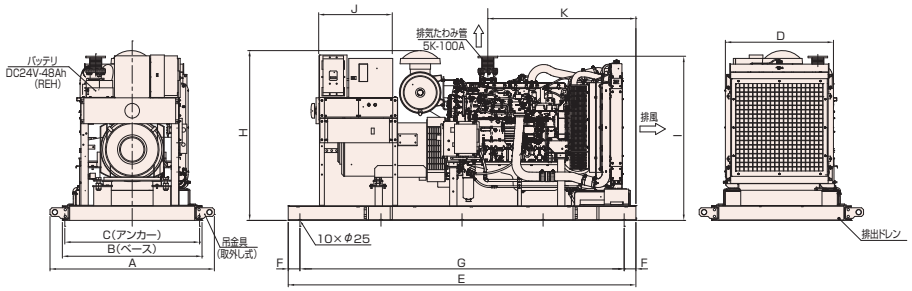

(mm)

記号	AP385E
A	1683
B	1430
C	1380
D	1107
E	3560
F	120
G	3320
H	1740
I	1681
J	755
K	1516
乾燥質量	3120(kg)
装備質量	3310(kg)

● 屋内標準騒音タイプ
(約105dB(A)at1mレベル)

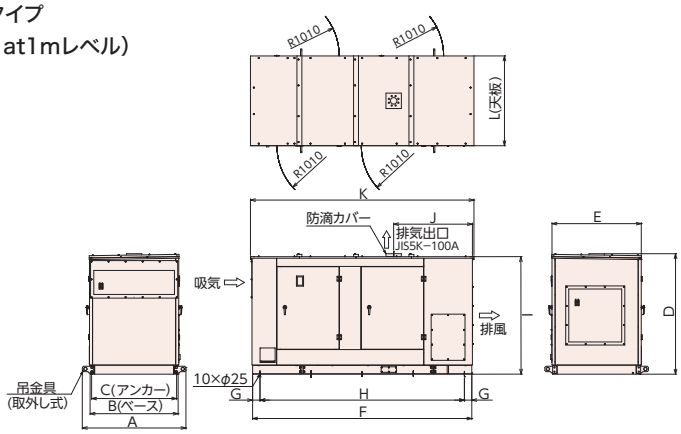

(mm)

記号	AP385E
A	1683
B	1430
C	1380
D	1957
E	1450
F	3560
G	120
H	3320
I	1908
J	1279
K	3630
L	1458
乾燥質量	3780(kg)
装備質量	3970(kg)

● 屋内低騒音タイプ
(約85dB(A)at1mレベル)

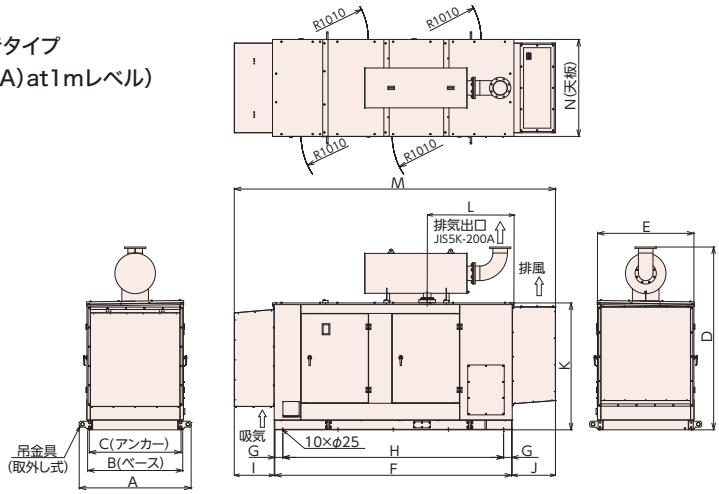

(mm)

記号	AP385E
A	1683
B	1430
C	1380
D	2749
E	1450
F	3560
G	120
H	3320
I	600
J	650
K	1908
L	1279
M	4830
N	1458
乾燥質量	4320(kg)
装備質量	4510(kg)

● 屋内超低騒音タイプ
(約75dB(A)at1mレベル)

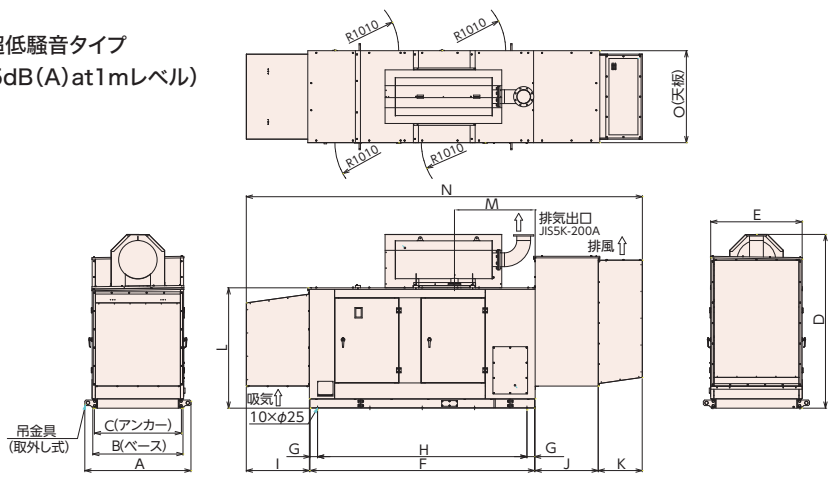

(mm)

記号	AP385E
A	1683
B	1430
C	1380
D	2755
E	1450
F	3560
G	120
H	3320
I	1000
J	1000
K	700
L	1908
M	1279
N	6280
O	1458
乾燥質量	4930(kg)
装備質量	5120(kg)

外形寸法・質量

■ AP385E ラジエータ式 屋外キュービクル型

● 屋外標準騒音タイプ
（約105dB(A)at1mレベル）

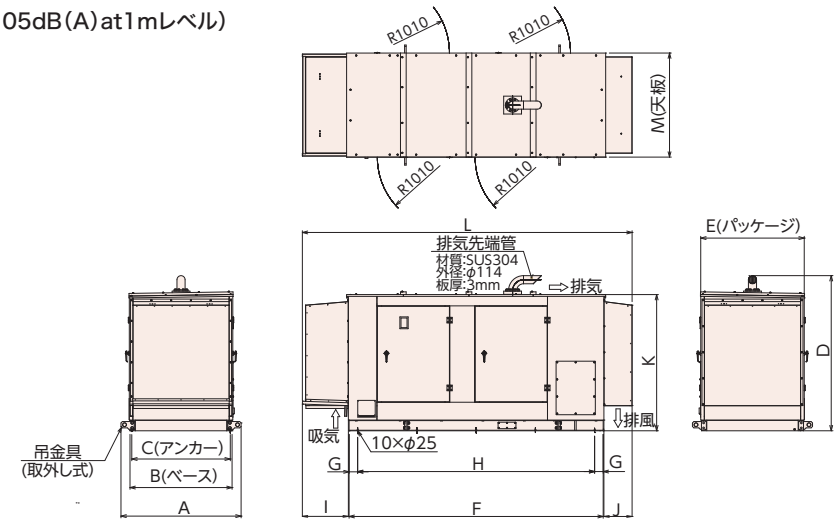

(mm)

記号	AP385E
A	1683
B	1430
C	1380
D	2173
E	1450
F	3560
G	120
H	3320
I	645
J	395
K	1908
L	4620
M	1458
乾燥質量	3980(kg)
装備質量	4170(kg)

● 屋外低騒音タイプ
（約85dB(A)at1mレベル）

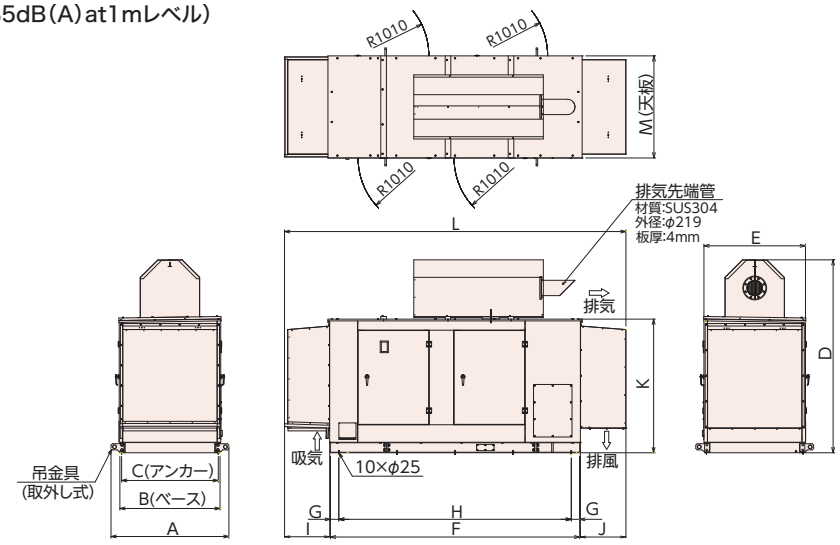

(mm)

記号	AP385E
A	1683
B	1430
C	1380
D	2755
E	1450
F	3560
G	120
H	3320
I	645
J	650
K	1908
L	4875
M	1458
乾燥質量	4400(kg)
装備質量	4590(kg)

● 屋外超低騒音タイプ
（約75dB(A)at1mレベル）

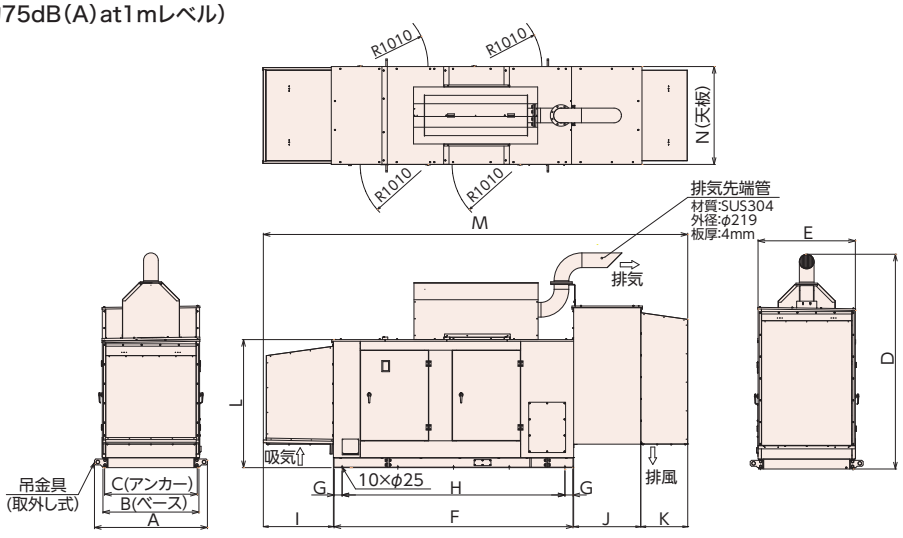

(mm)

記号	AP385E
A	1683
B	1430
C	1380
D	3200
E	1450
F	3560
G	120
H	3320
I	1045
J	1000
K	700
L	1908
M	6325
N	1458
乾燥質量	4970(kg)
装備質量	5160(kg)

■ AP450E ラジエータ式 屋内オープン型 屋内キュービクル型

● 屋内オープンタイプ

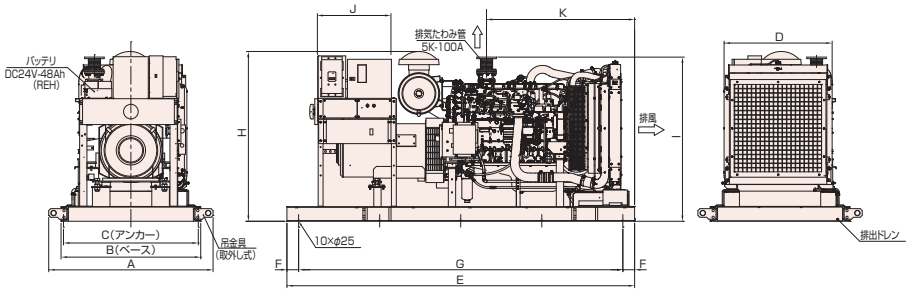

(mm)

記号	AP450E
A	1683
B	1430
C	1380
D	1107
E	3560
F	120
G	3320
H	1739
I	1681
J	759
K	1516
乾燥質量	3120(kg)
装備質量	3310(kg)

● 屋内標準騒音タイプ
(約105dB(A)at1mレベル)

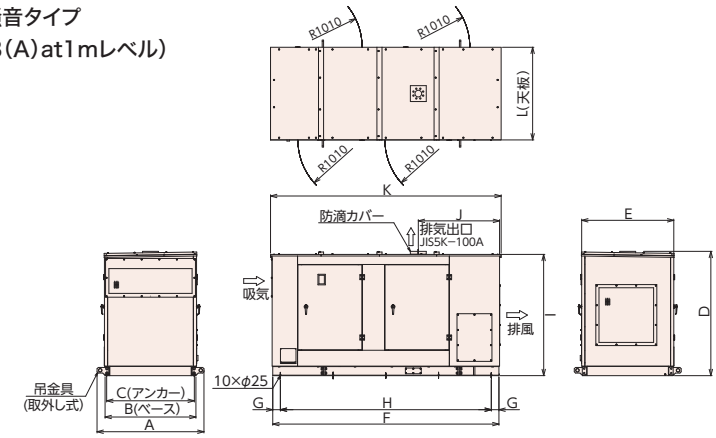

(mm)

記号	AP450E
A	1683
B	1430
C	1380
D	1957
E	1450
F	3560
G	120
H	3320
I	1908
J	1279
K	3630
L	1458
乾燥質量	3780(kg)
装備質量	3970(kg)

● 屋内低騒音タイプ
(約85dB(A)at1mレベル)

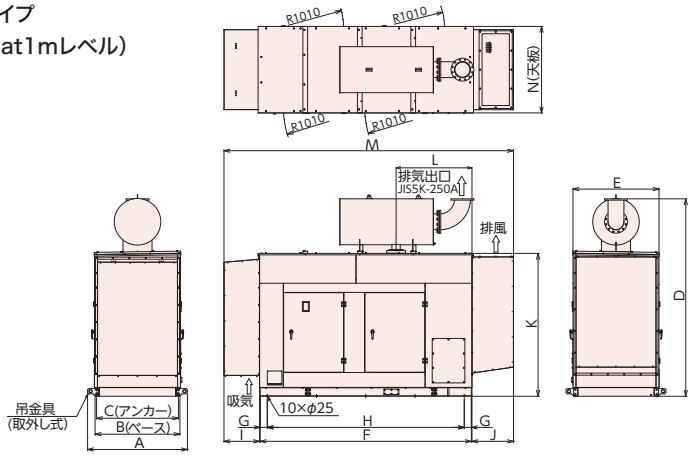

(mm)

記号	AP450E
A	1683
B	1430
C	1380
D	3328
E	1450
F	3560
G	120
H	3320
I	600
J	700
K	2408
L	1279
M	4880
N	1458
乾燥質量	4645(kg)
装備質量	4835(kg)

● 屋内超低騒音タイプ
(約75dB(A)at1mレベル)

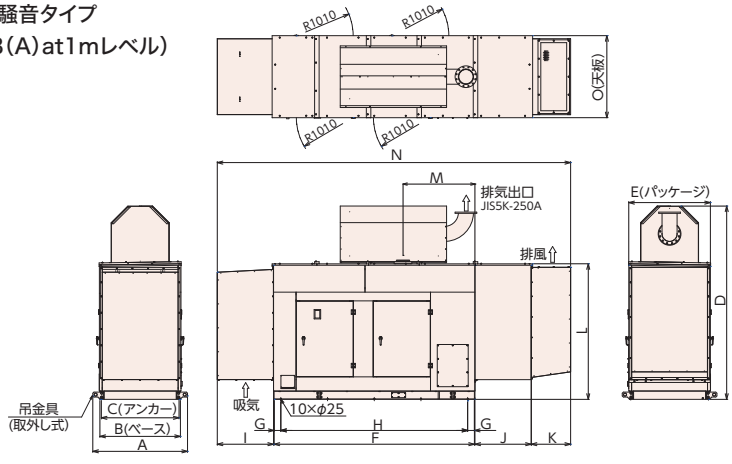

(mm)

記号	AP450E
A	1683
B	1430
C	1380
D	3436
E	1450
F	3560
G	120
H	3320
I	1000
J	1000
K	700
L	2408
M	1279
N	6280
O	1458
乾燥質量	5250(kg)
装備質量	5440(kg)

外形寸法・質量

■ AP450E ラジエータ式 屋外キュービクル型

● 屋外標準騒音タイプ
（約105dB（A）at1mレベル）

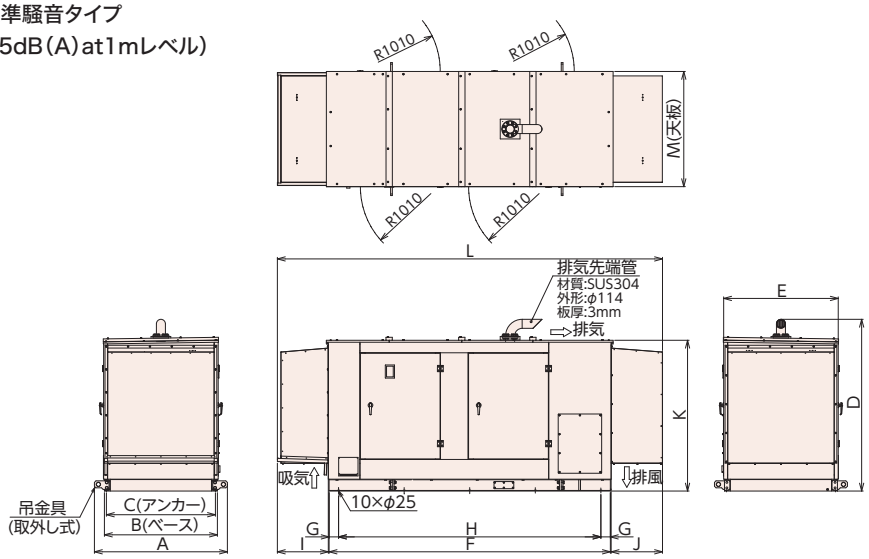

(mm)

記号	AP450E
A	1683
B	1430
C	1380
D	2173
E	1450
F	3560
G	120
H	3320
I	645
J	650
K	1908
L	4875
M	1458
乾燥質量	4020(kg)
装備質量	4210(kg)

● 屋外低騒音タイプ
（約85dB（A）at1mレベル）

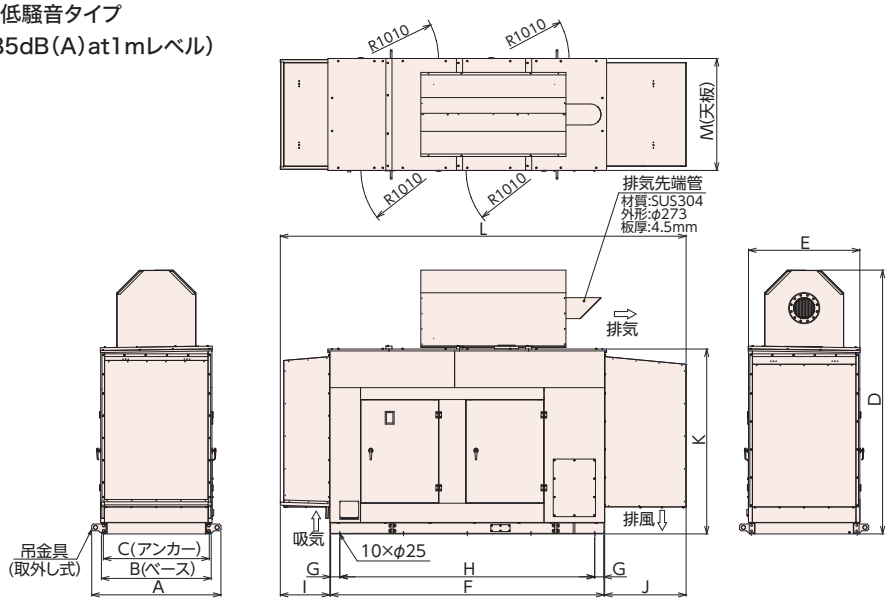

(mm)

記号	AP450E
A	1683
B	1430
C	1380
D	3436
E	1450
F	3560
G	120
H	3320
I	645
J	1060
K	2408
L	5285
M	1458
乾燥質量	4835(kg)
装備質量	5025(kg)

● 屋外超低騒音タイプ
（約75dB（A）at1mレベル）

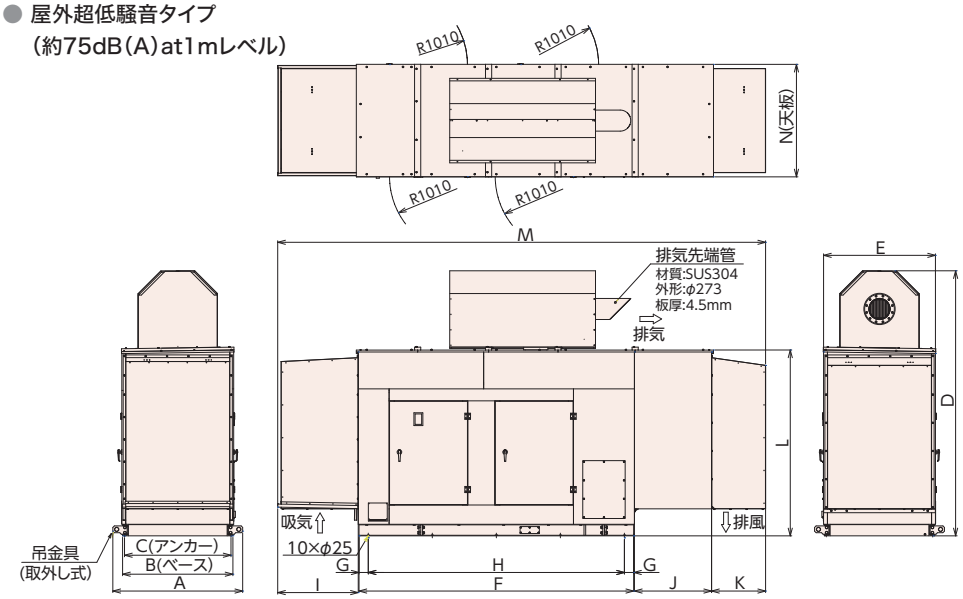

(mm)

記号	AP450E
A	1683
B	1430
C	1380
D	3436
E	1450
F	3560
G	120
H	3320
I	1045
J	1000
K	700/1060
L	2408
M	6325/6685
N	1458
乾燥質量	5250/5305(kg)
装備質量	5440/5495(kg)

※50Hz仕様/60Hz仕様
図は50Hz仕様を示す。

■ AP500E ラジエータ式 屋内オープン型 屋内キュービクル型

● 屋内オープンタイプ

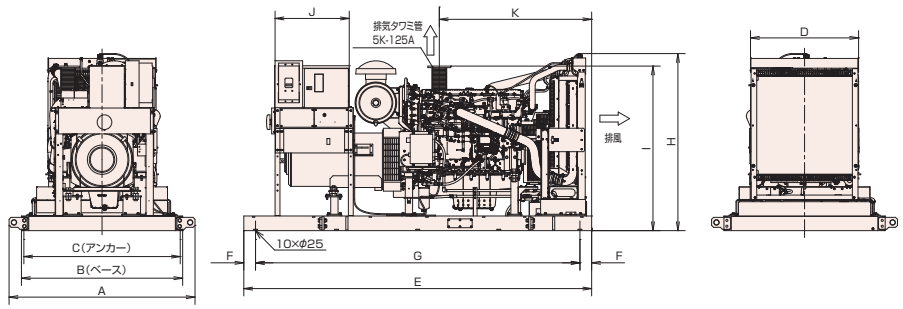

(mm)

記号	AP500E
A	1903
B	1650
C	1600
D	1106
E	3560
F	120
G	3320
H	1812
I	1684
J	759
K	1559
乾燥質量	3760(kg)
装備質量	4010(kg)

● 屋内標準騒音タイプ
(約105dB(A)at1mレベル)

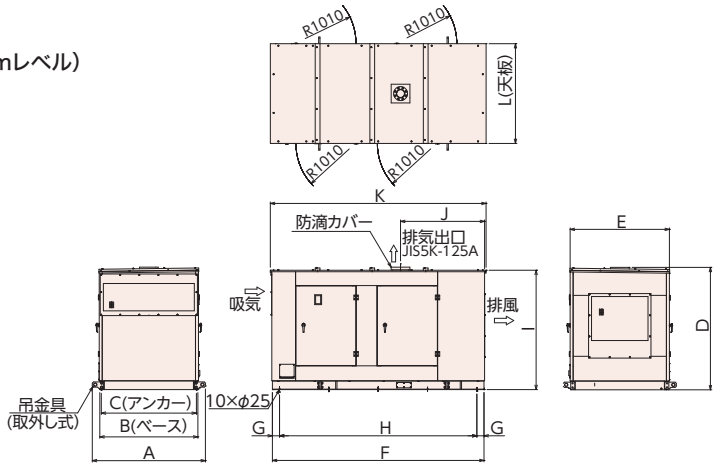

(mm)

記号	AP500E
A	1903
B	1650
C	1600
D	2060
E	1670
F	3560
G	120
H	3320
I	2008
J	1414
K	3630
L	1678
乾燥質量	4240(kg)
装備質量	4490(kg)

● 屋内低騒音タイプ
(約85dB(A)at1mレベル)

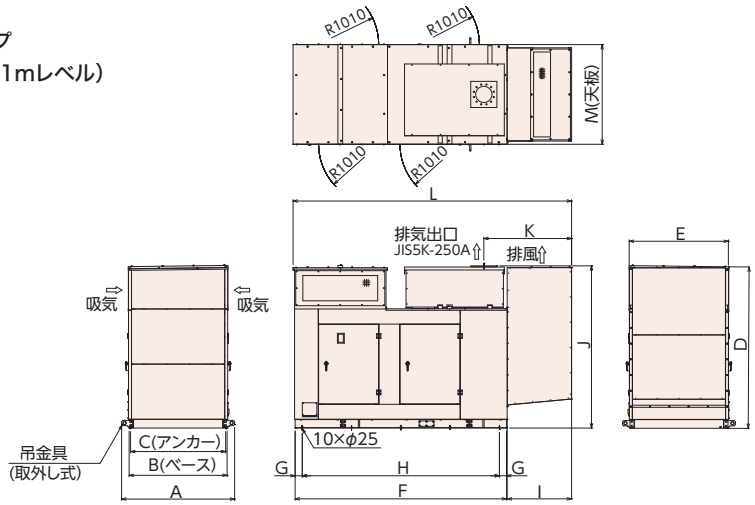

(mm)

記号	AP500E
A	1903
B	1650
C	1600
D	2718
E	1670
F	3560
G	120
H	3320
I	1085
J	2731
K	1478
L	4690
M	1678
乾燥質量	5410(kg)
装備質量	5660(kg)

● 屋内超低騒音タイプ
(約75dB(A)at1mレベル)

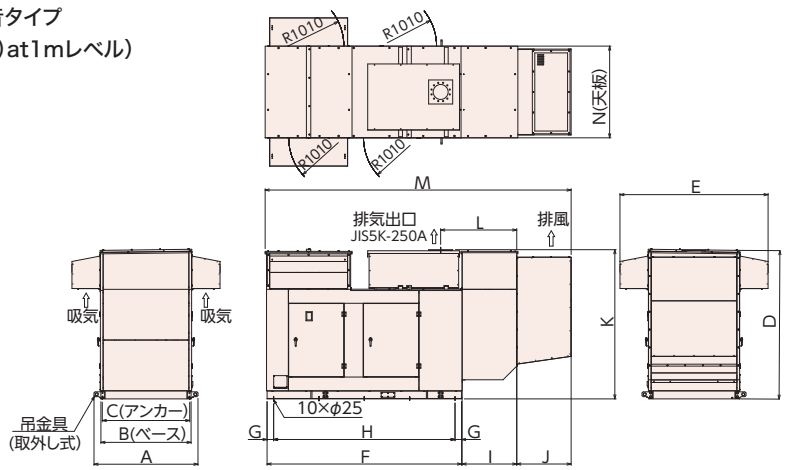

(mm)

記号	AP500E
A	1903
B	1650
C	1600
D	2718
E	2710
F	3560
G	120
H	3320
I	1000
J	995
K	2731
L	1393
M	5600
N	1678
乾燥質量	5910(kg)
装備質量	6160(kg)

外形寸法・質量

■ AP500E ラジエータ式 屋外キュービクル型

● 屋外標準騒音タイプ
（約105dB（A）at1mレベル）

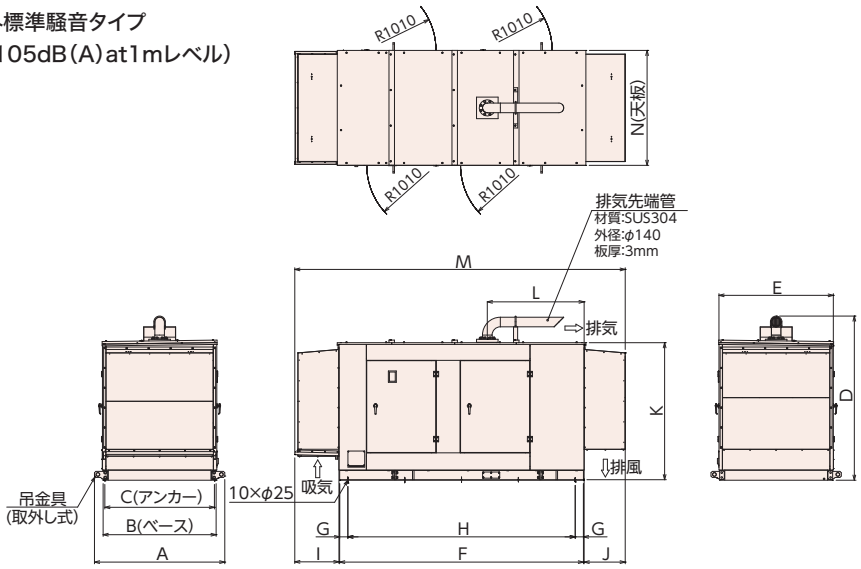

(mm)

記号	AP500E
A	1903
B	1650
C	1600
D	2397
E	1670
F	3560
G	120
H	3320
I	645
J	600
K	2008
L	1414
M	4825
N	1678
乾燥質量	4510(kg)
装備質量	4760(kg)

● 屋外低騒音タイプ
（約85dB（A）at1mレベル）

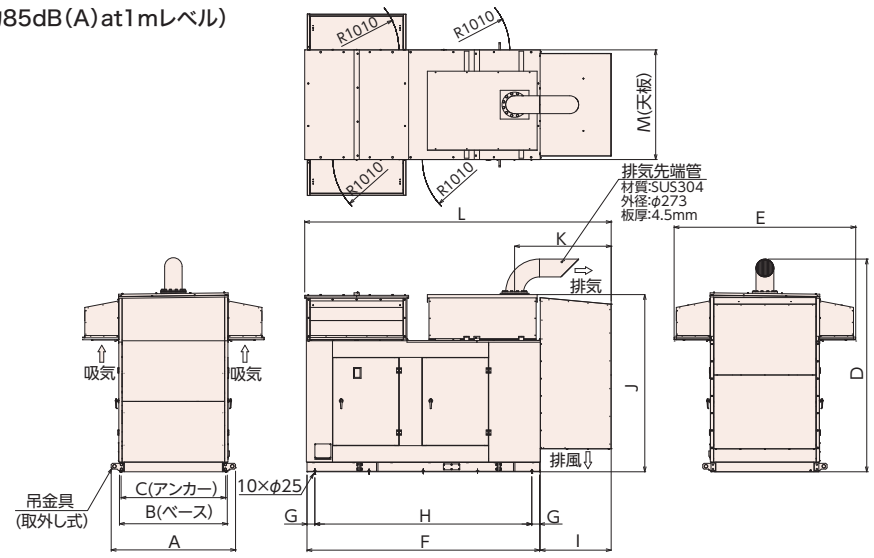

(mm)

記号	AP500E
A	1903
B	1650
C	1600
D	3255
E	2770
F	3560
G	120
H	3320
I	1085
J	2711
K	1478
L	4690
M	1678
乾燥質量	5590(kg)
装備質量	5840(kg)

● 屋外超低騒音タイプ
（約75dB（A）at1mレベル）

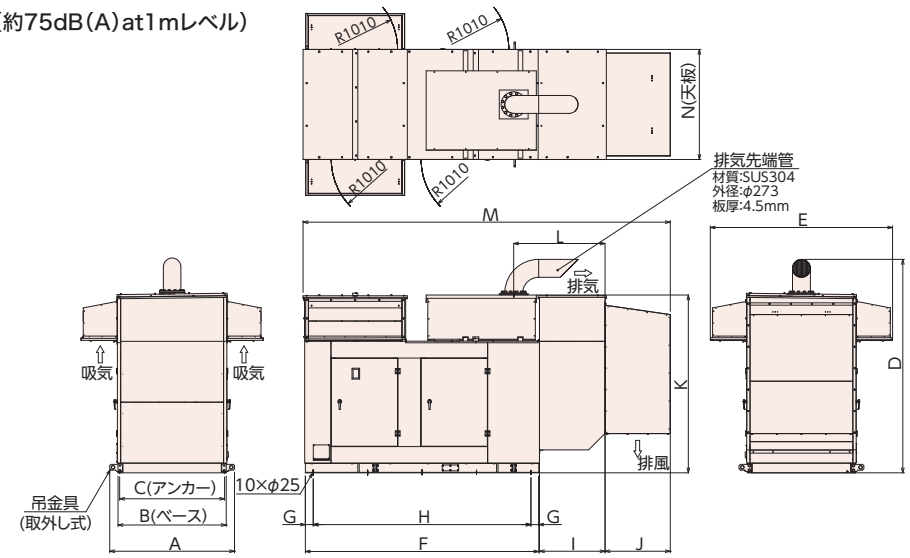

(mm)

記号	AP500E
A	1903
B	1650
C	1600
D	3255
E	2770
F	3560
G	120
H	3320
I	1000
J	995
K	2711
L	1393
M	5600
N	1678
乾燥質量	5940(kg)
装備質量	6190(kg)

memo

AY series

コンパクト設計で
省スペース
リニューアルに最適

始動時間40/10秒の
確実な送電で信頼に
お応えします

APシリーズよりも
大きい出力に対応
(500~1250kVA)

低圧から高圧まで
幅広く対応
(200V/400V/6600V)

保守・点検が容易
遠隔監視も可能

屋内オープン型



多様化した冷却方式（放水・ラジエータ・冷却塔）

屋内設置の様々な放熱方式（放水・別置ラジエータ、冷却塔）に対応できます。

※AY40Lは機付ラジエータ仕様のみ

キュービクル型

オプションの充実

充実したオプション仕様により多様なニーズにお応えします。



※写真はAY20Lを示す



主要目





制御盤

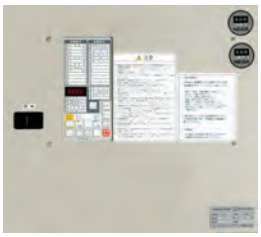

※本機は、
仕様、オプション等により異なります。

主要目

(50／60Hz)

項目 ＼ クラス		単位	AY20L−500L	AY20L−625L	AY20L−500H (高圧仕様)	AY20L−625H (高圧仕様)	AY40L−750H1 (高圧仕様)	AY40L−1000H1 (高圧仕様)	NEW AY40L−1250H3 (高圧仕様)
発電機	【普通形】定格出力	kVA	−	−	−	−	−	−	−
		kW	−	−	−	−	−	−	−
	定格電流	A	−	−	−	−	−	−	−
	【長時間形】※1 定格出力※2	kVA	500/500	625/625	500/500	625/625	750/750	1000/1000	1250/1250
		kW	400/400	500/500	400/400	500/500	600/600	800/800	1000/1000
	定格電流	A	1444/1313	903/821	43.8/43.8	54.7/54.7	65.7/65.7	87.5/87.5	110/110
	電圧	V	200/220	400/440	6600				
	周波数	Hz	50/60						
	回転速度	min^{-1}	1500/1800						
	相数・線数	—	3φ 3W						
	極数	—	4						
	力 率	%	80(遅れ)						
	耐熱クラス	—	180(H)		155(F)				
	励磁方式	—	ブラシレス式						
	単相電源(オプション)	V-kW	100/110-9.0	−					
エンジン	型式	—	立形直列水冷4サイクルディーゼル機関				立形V列水冷4サイクルディーゼル機関		
	形式	—	ラジエータ冷却式:AY20L-APR、強制循環清水冷却式:AY20L-APH				AY40L-UT-AP	AY40L-ST-AP	AY40L-ET-AP
	定格出力	kW	546/546				662/662	870/870	1076/1076
	回転速度	min^{-1}	1500/1800						
	シリンダ数	cyl.	6				12		
	内径×行程	mm	φ155×180						
	総排気量	L	20.379				40.757		
	燃焼方式	—	直接噴射式						
	燃料 種類	—	軽油・A重油(セタン指数45以上)・灯油※3						
	燃料 搭載タンク容量	L	350(標準搭載)※4				336(オプション)※4		
	燃料※5消費量 長時間形(A重油)	L/h	102.7/110.4	128.3/136.9	102.7/110.4	128.3/136.9	145.9/155.9	193.5/205.9	263.1/270.2
	運転※6時間 長時間形(A重油)	h	3.4/3.1	2.7/2.5	3.4/3.1	2.7/2.5	2.3/2.1	1.7/1.6	1.2/1.2
	冷却方式	—	ラジエータ冷却式及び強制循環清水冷却式(オープン仕様のみ)				ラジエータ冷却式		
	潤滑方式	—	ポンプによる強制循環式						
	始動方式	—	セルモータによる電気始動式						
	セルモータ	V-KW	DC24-8.0						
バッテリー容量		V-Ah	DC24-70				DC24-96		
充電方式(充電器)		—	半導体式全自動充電						

注1. 仕様・性能は、改良改善などにより予告なく変更することがあります。
注2. 大気汚染防止法において、防災用発電設備(非常用設備)については排出基準の適用が当分の間除外されています。
ただし、燃料の消費能力が重油換算1時間当たり50ℓ以上であるものは工事計画書(公害防止関係)の届出が必要です。
注3. 腐食性ガスが存在する環境下で使用される場合は、電装部品等に影響が出て寿命が短くなることがあります。
※1 長時間形は、110%過負荷30分(オーバーロード)できます。
※2 発電機の定格出力(kW)は発電端出力、エンジンの定格出力(kW)はエンジン軸端出力を示します。
※3 A重油のセタン指数45以上はJIS K 2280に準拠します。
※4 搭載タンクの場合、燃料はA重油のみでのご使用となります。軽油にてご使用の場合は、別置燃料タンクが必要となります。
屋内オープン形は、燃料タンクを搭載しておりません。別置タンクが必要になります。
AY40L-1250H3の場合、パッケージ75dB仕様のみの搭載となります。
※5 燃料消費量は裕度を含まない数値を記載しています。それぞれ裕度5%(AP300C、AY20Lは3%)をご考慮願います。
※6 燃料タンク搭載時での運転時間となります。

外形寸法・質量

■ AY20L−500L・625L 放水式 屋内オープン型

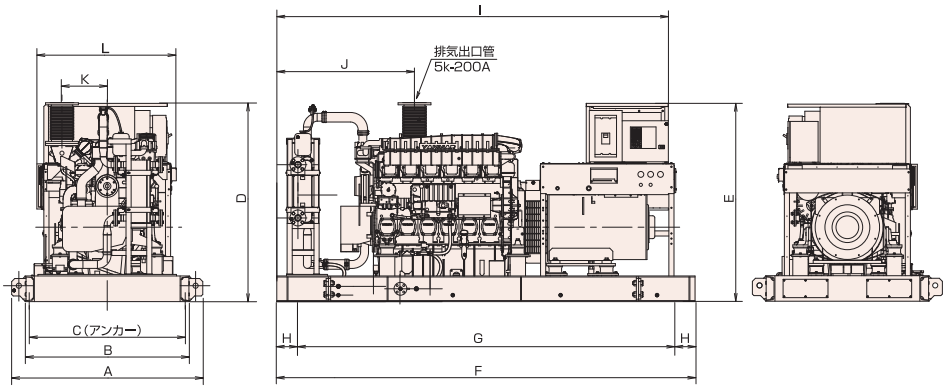

(mm)

記号	AY20L−500L	AY20L−625L
A	1862	
B	1600	
C	1520	
D	1939	
E	1931	
F	4075	
G	3675	
H	200	
I	3815	
J	1342	
K	441	
L	1341	
乾燥質量	5250(kg)	5670(kg)
装備質量	5420(kg)	5840(kg)

※外形図はAY20L−625Lを示す。

■ AY20L−500H・625H 放水式 屋内オープン型

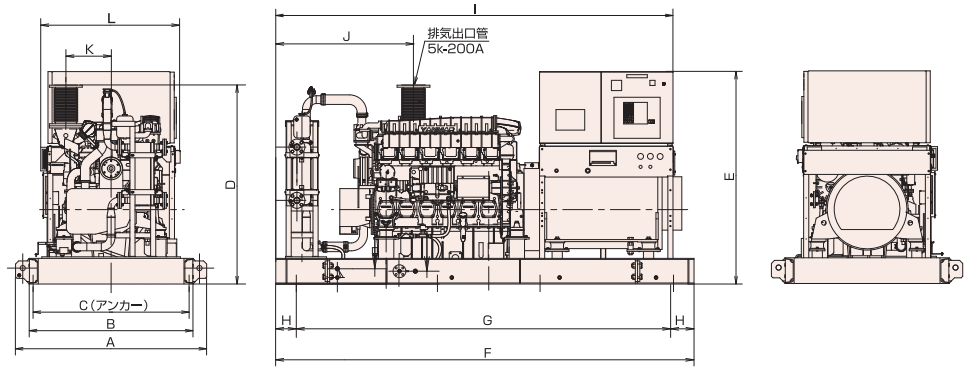

(mm)

記号	AY20L−500H	AY20L−625H
A	1862	
B	1600	
C	1520	
D	1939	
E	2070	
F	4075	
G	3675	
H	200	
I	3870	
J	1341	
K	441	
L	1331	
乾燥質量	6240(kg)	6420(kg)
装備質量	6410(kg)	6590(kg)

※外形図はAY20L−625Hを示す。

外形寸法・質量

■ AY20L−500L・625L ラジエータ式 屋内オープン型 屋内キュービクル型

● 屋内オープンタイプ

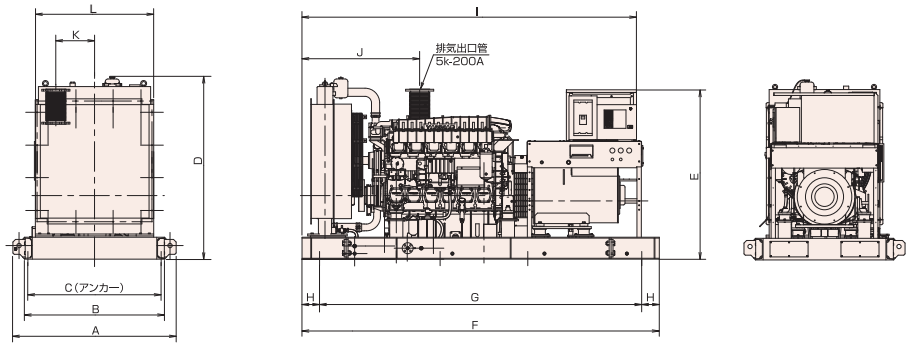

(mm)

記号	AY20L−500L	AY20L−625L
A	1862	
B	1600	
C	1520	
D	2080	
E	1931	
F	4075	
G	3675	
H	200	
I	3815	
J	1341	
K	441	
L	1350	
乾燥質量	5480(kg)	5900(kg)
装備質量	5735(kg)	6155(kg)

※外形図はAY20L−625Lを示す。

● 屋内標準騒音タイプ
(約105dB(A)at1mレベル)

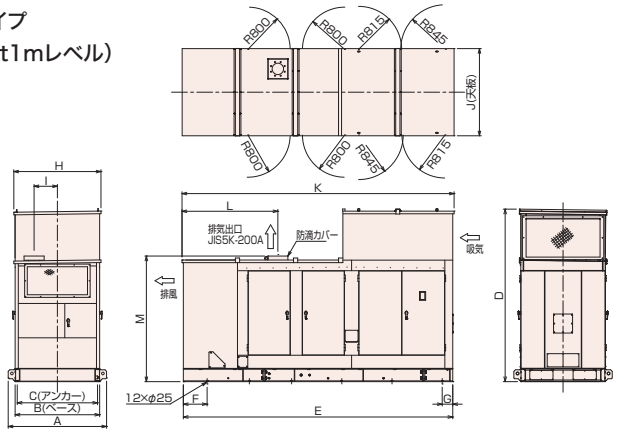

(mm)

記号	AY20L−500L	AY20L−625L
A	1862	
B	1600	
C	1520	
D	3265	
E	5100	
F	450	
G	200	
H	1650	
I	441	
J	1650	
K	5150	
L	1814	
M	2377.5	
乾燥質量	7490(kg)	7910(kg)
装備質量	7745(kg)	8165(kg)

● 屋内低騒音タイプ
(約85dB(A)at1mレベル)

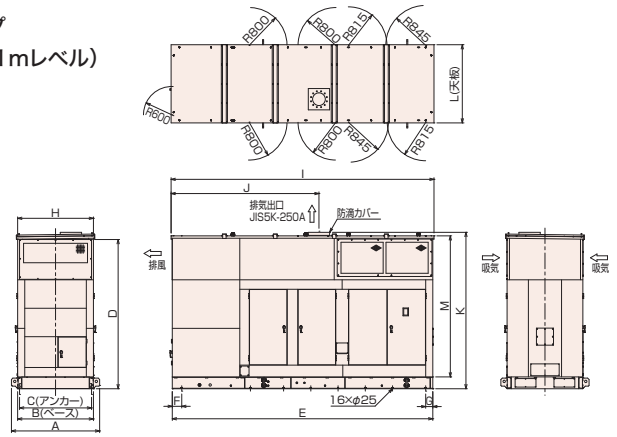

(mm)

記号	AY20L−500L	AY20L−625L
A	1862	
B	1600	
C	1520	
D	3150	
E	5500	
F	200	
G	150	
H	1600	
I	5550	
J	3122	
K	3302	
L	1650	
M	2980	
乾燥質量	8518(kg)	8948(kg)
装備質量	8773(kg)	9203(kg)

● 屋内超低騒音タイプ
(約75dB(A)at1mレベル)

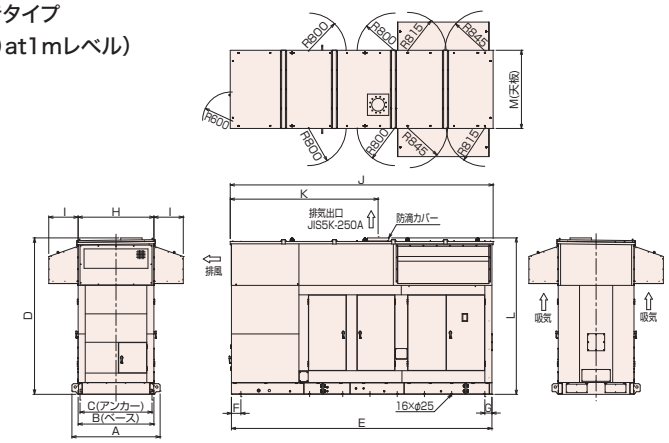

(mm)

記号	AY20L−500L	AY20L−625L
A	1862	
B	1600	
C	1520	
D	3150	
E	5500	
F	200	
G	150	
H	1600	
I	620	
J	5550	
K	3122	
L	3302	
M	1650	
乾燥質量	8898(kg)	9328(kg)
装備質量	9153(kg)	9583(kg)

■ AY20L−500L・625L ラジエータ式 屋外キュービクル型

● 屋外標準騒音タイプ
（約105dB(A)at1mレベル）

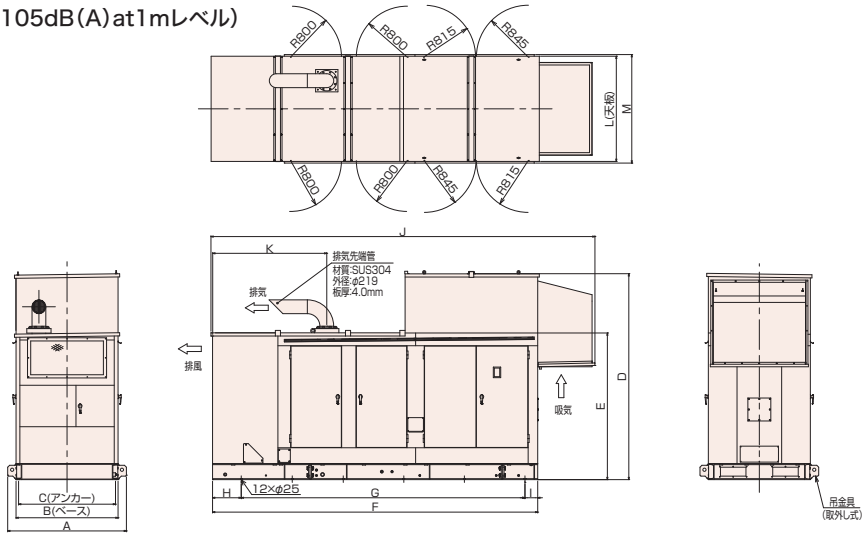

(mm)

記号	AY20L−500L	AY20L−625L
A	1862	
B	1600	
C	1520	
D	3230	
E	2300	
F	5100	
G	4450	
H	450	
I	200	
J	6025	
K	1789	
L	1650	
M	1700	
乾燥質量	7620(kg)	8040(kg)
装備質量	7875(kg)	8295(kg)

● 屋外低騒音タイプ
（約85dB(A)at1mレベル）

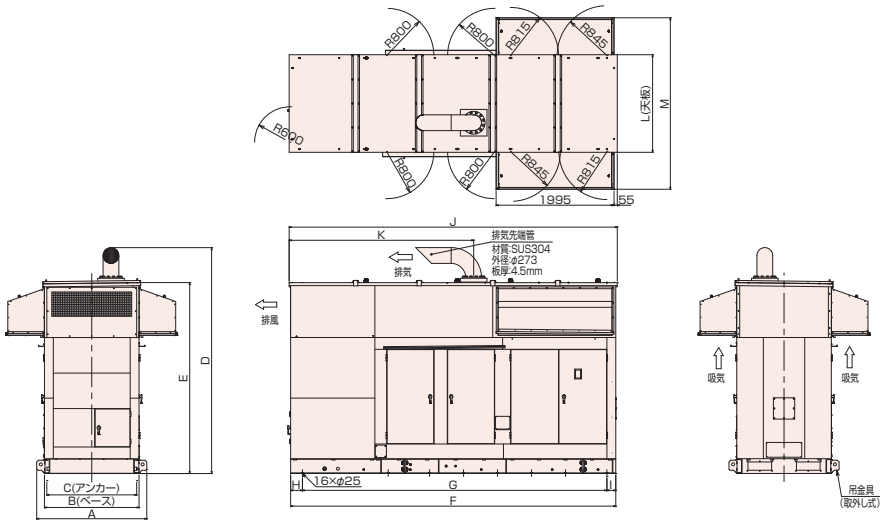

(mm)

記号	AY20L−500L	AY20L−625L
A	1862	
B	1600	
C	1520	
D	3821	
E	3230	
F	5500	
G	5150	
H	200	
I	150	
J	5550	
K	3122	
L	1650	
M	2900	
乾燥質量	8750(kg)	9180(kg)
装備質量	9005(kg)	9435(kg)

● 屋外超低騒音タイプ
（約75dB(A)at1mレベル）

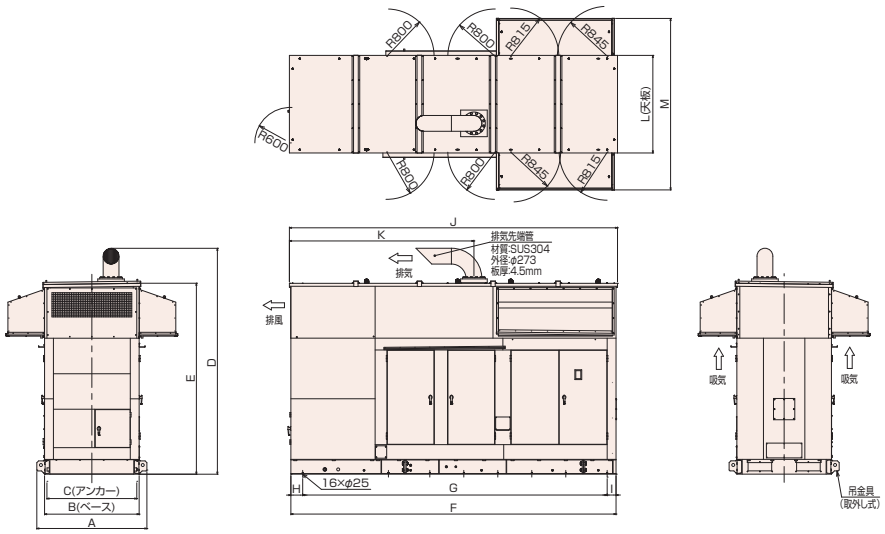

(mm)

記号	AY20L−500L	AY20L−625L
A	1862	
B	1600	
C	1520	
D	3821	
E	3230	
F	5500	
G	5150	
H	200	
I	150	
J	5550	
K	3122	
L	1650	
M	2900	
乾燥質量	8950(kg)	9380(kg)
装備質量	9205(kg)	9635(kg)

外形寸法・質量

■ AY20L−500H・625H ラジエータ式 屋内オープン型 屋内キュービクル型

● 屋内オープンタイプ

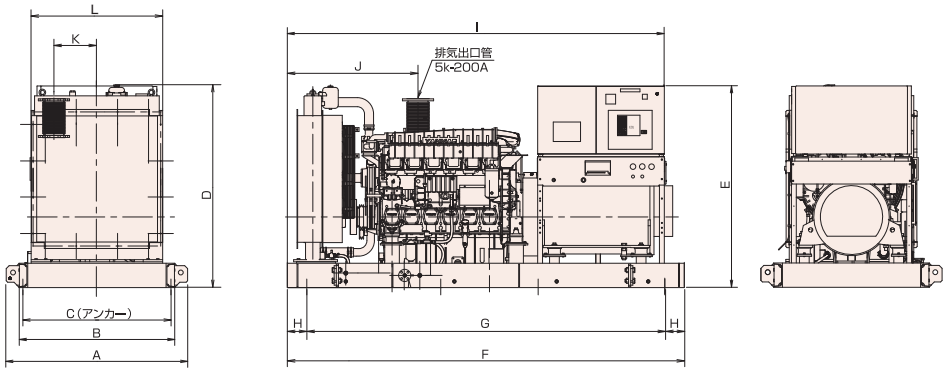

(mm)

記号	AY20L−500H	AY20L−625H
A	1862	
B	1600	
C	1520	
D	2080	
E	2070	
F	4075	
G	3675	
H	200	
I	3870	
J	1341	
K	441	
L	1350	
乾燥質量	6470(kg)	6650(kg)
装備質量	6725(kg)	6905(kg)

※外形図はAY20L−625Hを示す。

● 屋内標準騒音タイプ
(約105dB(A)at1mレベル)

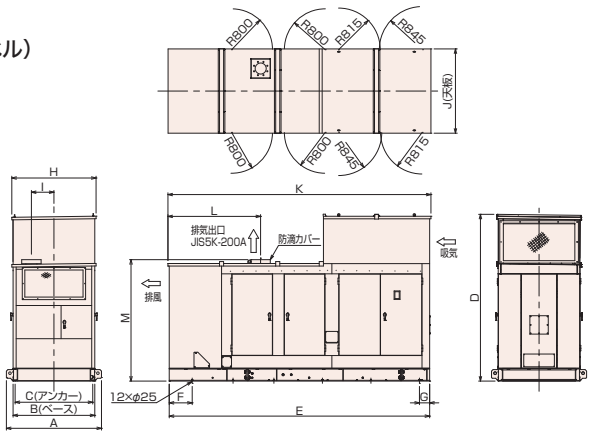

(mm)

記号	AY20L−500H	AY20L−625H
A	1862	
B	1600	
C	1520	
D	3265	
E	5100	
F	450	
G	200	
H	1650	
I	441	
J	1650	
K	5150	
L	1814	
M	2377.5	
乾燥質量	8480(kg)	8660(kg)
装備質量	8735(kg)	8915(kg)

● 屋内低騒音タイプ
(約85dB(A)at1mレベル)

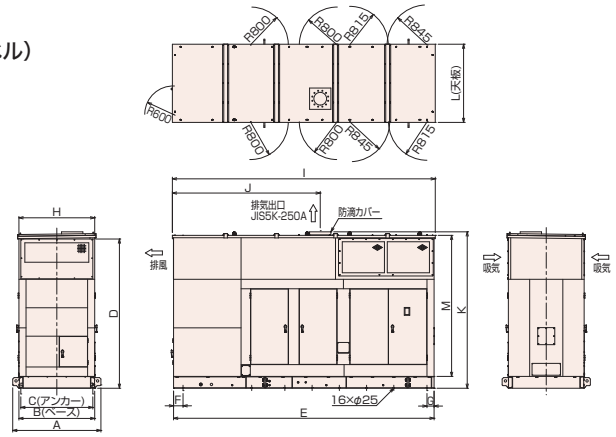

(mm)

記号	AY20L−500H	AY20L−625H
A	1862	
B	1600	
C	1520	
D	3150	
E	5500	
F	200	
G	150	
H	1600	
I	5550	
J	3122	
K	3302	
L	1650	
M	2978	
乾燥質量	9578(kg)	9758(kg)
装備質量	9833(kg)	10013(kg)

● 屋内超低騒音タイプ
(約75dB(A)at1mレベル)

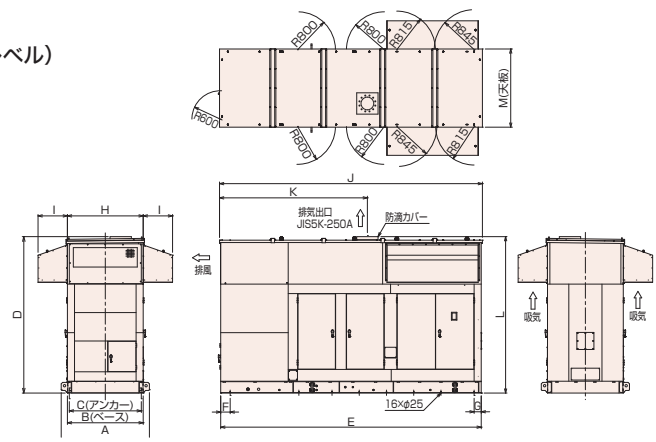

(mm)

記号	AY20L−500H	AY20L−625H
A	1862	
B	1600	
C	1520	
D	3150	
E	5500	
F	200	
G	150	
H	1600	
I	620	
J	5550	
K	3122	
L	3302	
M	1650	
乾燥質量	9958(kg)	10138(kg)
装備質量	10213(kg)	10393(kg)

■ AY20L−500H・625H ラジエータ式 屋外キュービクル型

● 屋外標準騒音タイプ
（約105dB(A)at1mレベル）

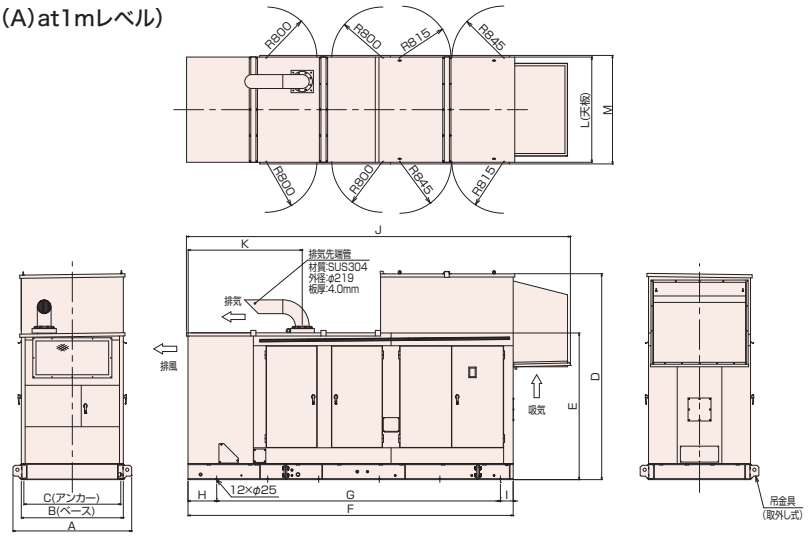

(mm)

記号	AY20L−500H	AY20L−625H
A	1862	
B	1600	
C	1520	
D	3230	
E	2300	
F	5100	
G	4450	
H	450	
I	200	
J	6025	
K	1789	
L	1650	
M	1700	
乾燥質量	8610(kg)	8790(kg)
装備質量	8865(kg)	9045(kg)

● 屋外低騒音タイプ
（約85dB(A)at1mレベル）

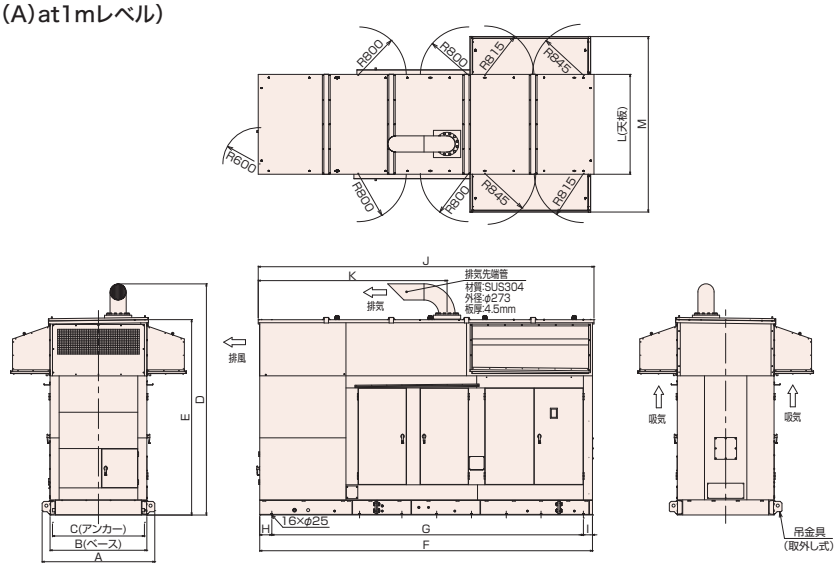

(mm)

記号	AY20L−500H	AY20L−625H
A	1862	
B	1600	
C	1520	
D	3821	
E	3230	
F	5500	
G	5150	
H	200	
I	150	
J	5550	
K	3122	
L	1650	
M	2900	
乾燥質量	9810(kg)	9990(kg)
装備質量	10065(kg)	10245(kg)

● 屋外超低騒音タイプ
（約75dB(A)at1mレベル）

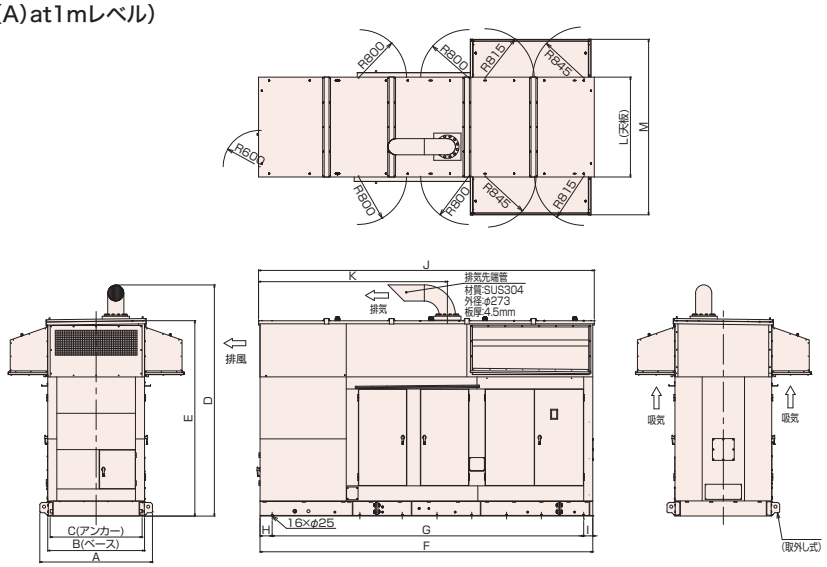

(mm)

記号	AY20L−500H	AY20L−625H
A	1862	
B	1600	
C	1520	
D	3821	
E	3230	
F	5500	
G	5150	
H	200	
I	150	
J	5550	
K	3122	
L	1650	
M	2900	
乾燥質量	10010(kg)	10190(kg)
装備質量	10265(kg)	10455(kg)

外形寸法・質量

■ AY40L−750H1 ラジエータ式 屋内オープン型 屋内キュービクル型

● 屋内オープンタイプ

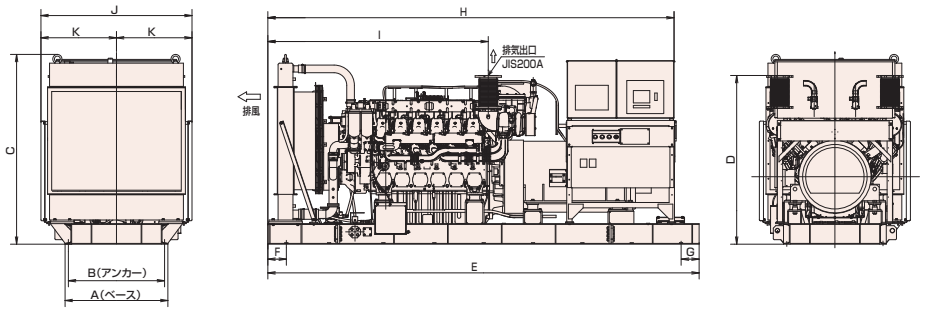

(mm)

記号	AY40L−750H1
A	1250
B	1170
C	2300
D	2051
E	5245
F	225
G	220
H	4940
I	2681
J	1837
K	918.5
乾燥質量	10700(kg)
装備質量	11194(kg)

● 屋内標準騒音タイプ
(約105dB(A)at1mレベル)

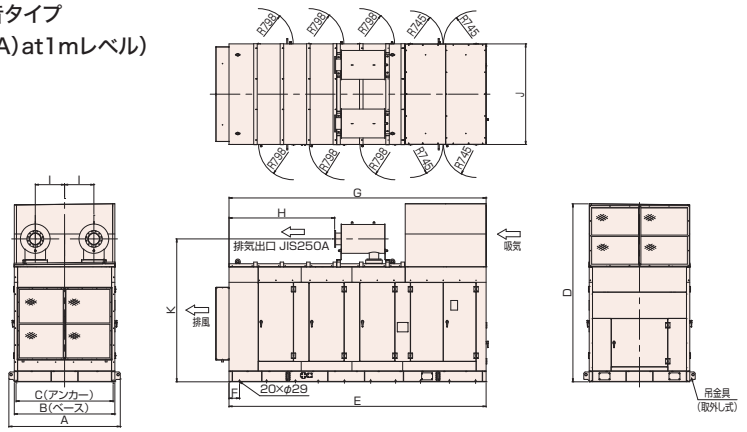

(mm)

記号	AY40L−750H1
A	2548
B	2300
C	2220
D	4070
E	5880
F	240
G	5880
H	2416
I	670
J	2300
K	3268
乾燥質量	14700(kg)
装備質量	15194(kg)

● 屋内低騒音タイプ
(約85dB(A)at1mレベル)

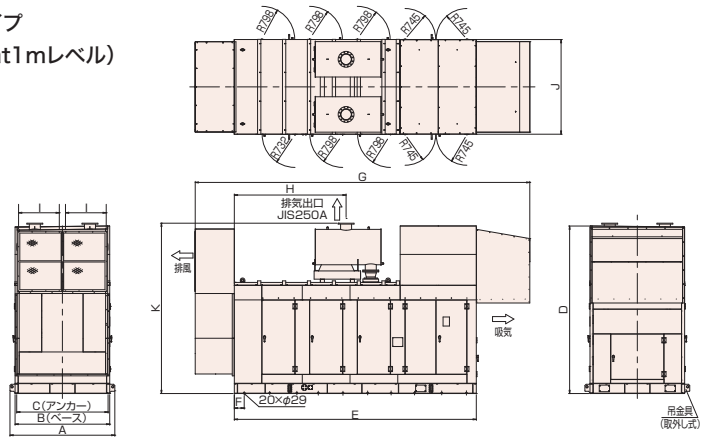

(mm)

記号	AY40L−750H1
A	2548
B	2300
C	2220
D	4070
E	5880
F	240
G	8130
H	2716
I	990
J	2300
K	4139
乾燥質量	17000(kg)
装備質量	17494(kg)

● 屋内超低騒音タイプ
(約75dB(A)at1mレベル)

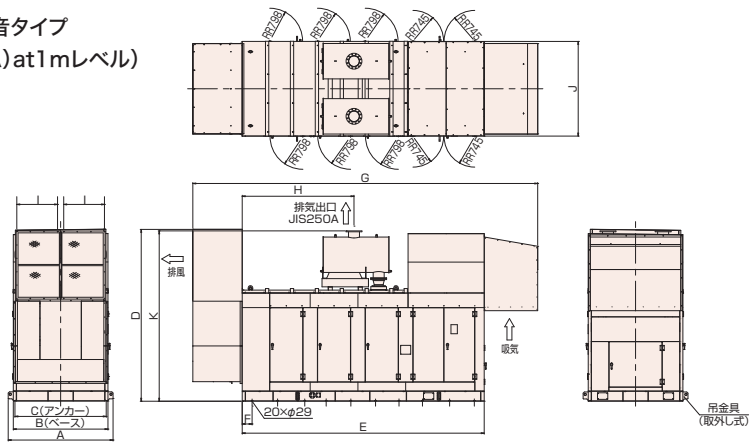

(mm)

記号	AY40L−750H1
A	2548
B	2300
C	2220
D	4175
E	5880
F	240
G	8380
H	2716
I	990
J	2300
K	4139
乾燥質量	18000(kg)
装備質量	18494(kg)

■ AY40L−750H1 ラジエータ式 屋外キュービクル型

● 屋外標準騒音タイプ
（約105dB(A)at1mレベル）

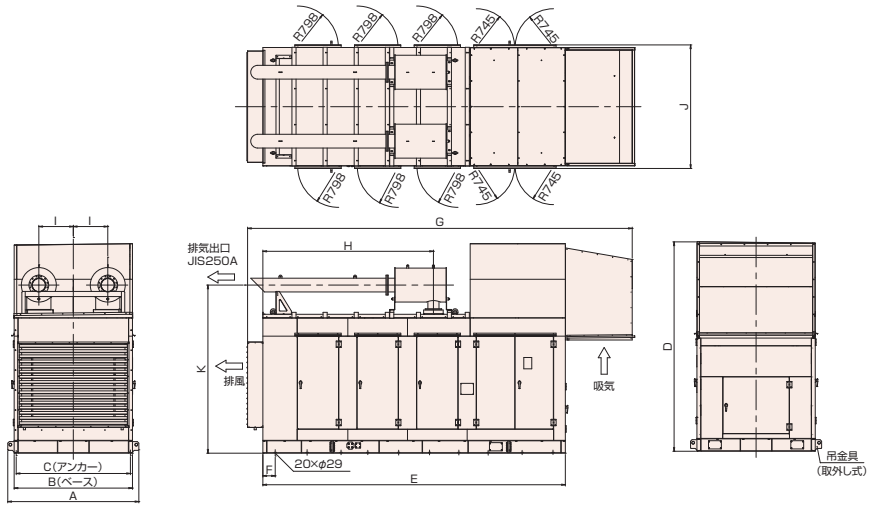

(mm)

記号	AY40L−750H1
A	2548
B	2300
C	2220
D	4070
E	5880
F	240
G	7477
H	3316
I	670
J	2402
K	3268
乾燥質量	15500(kg)
装備質量	15994(kg)

● 屋外低騒音タイプ
（約85dB(A)at1mレベル）

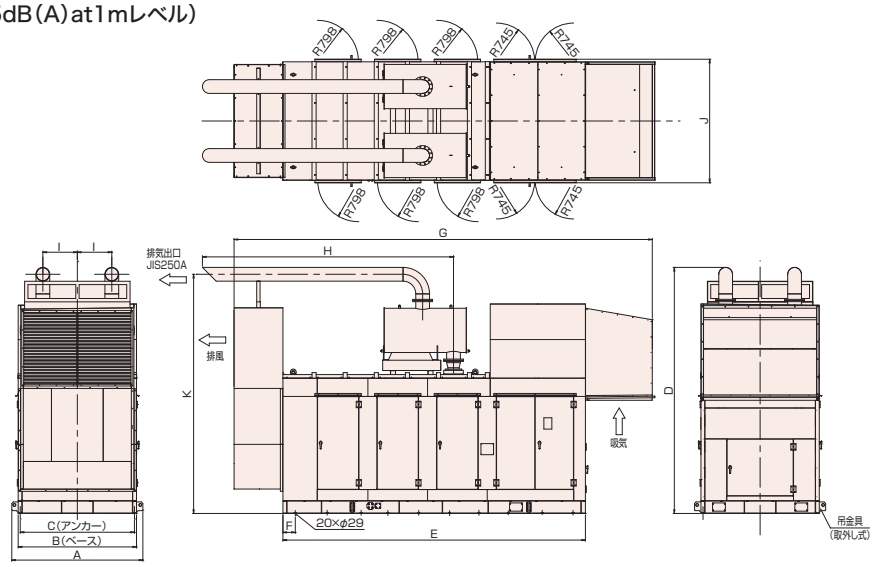

(mm)

記号	AY40L−750H1
A	2548
B	2300
C	2220
D	4783
E	5880
F	240
G	8130
H	4881
I	670
J	2402
K	4650
乾燥質量	17500(kg)
装備質量	17994(kg)

● 屋外超低騒音タイプ
（約75dB(A)at1mレベル）

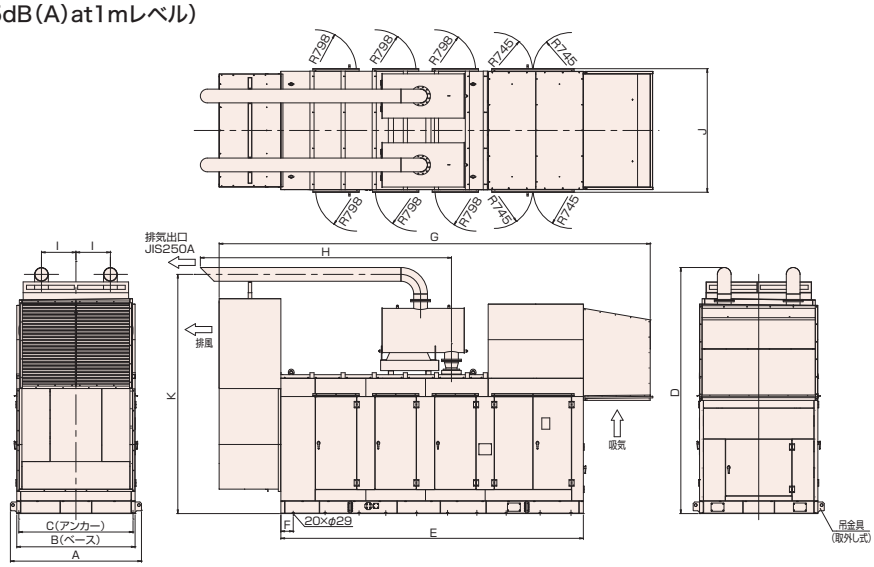

(mm)

記号	AY40L−750H1
A	2548
B	2300
C	2220
D	4783
E	5880
F	240
G	8380
H	4881
I	670
J	2402
K	4650
乾燥質量	18500(kg)
装備質量	18994(kg)

外形寸法・質量

■ AY40L−1000H1 ラジエータ式 屋内オープン型 屋内キュービクル型

● 屋内オープンタイプ

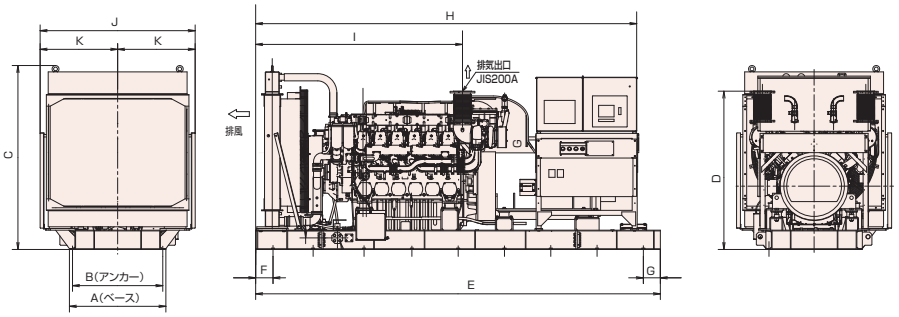

(mm)

記号	AY40L−1000H1
A	1250
B	1170
C	2384
D	2051
E	5245
F	225
G	220
H	4940
I	2681
J	2009
K	1004.5
乾燥質量	10800(kg)
装備質量	11286(kg)

● 屋内標準騒音タイプ
(約105dB(A)at1mレベル)

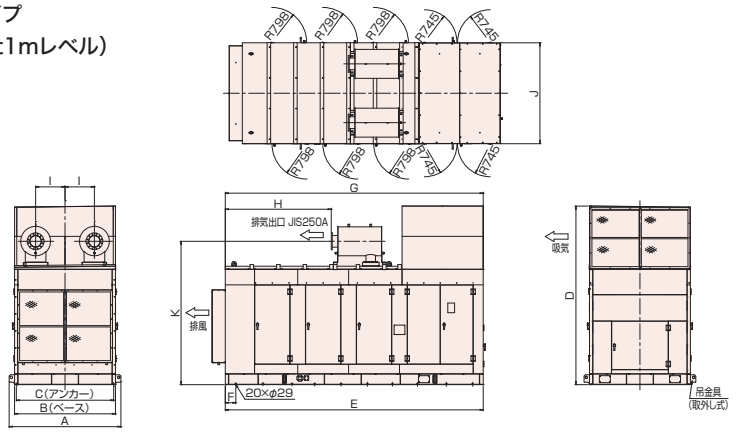

(mm)

記号	AY40L−1000H1
A	2548
B	2300
C	2220
D	4070
E	5880
F	240
G	5880
H	2416
I	670
J	2300
K	3268
乾燥質量	14800(kg)
装備質量	15286(kg)

● 屋内低騒音タイプ
(約85dB(A)at1mレベル)

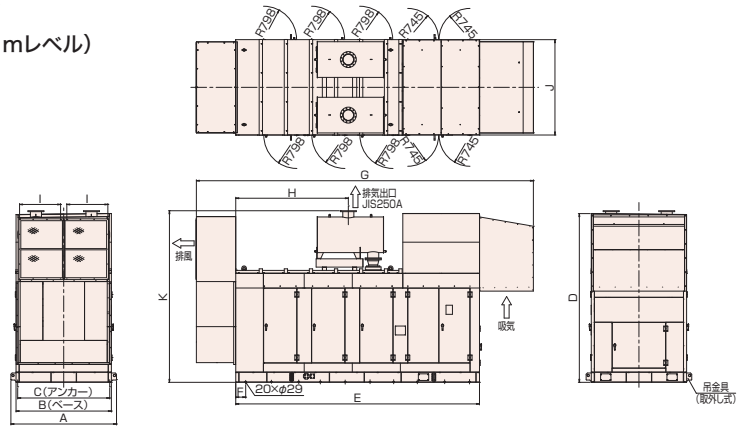

(mm)

記号	AY40L−1000H1
A	2548
B	2300
C	2220
D	4070
E	5880
F	240
G	8130
H	2716
I	990
J	2300
K	4139
乾燥質量	17100(kg)
装備質量	17586(kg)

● 屋内超低騒音タイプ
(約75dB(A)at1mレベル)

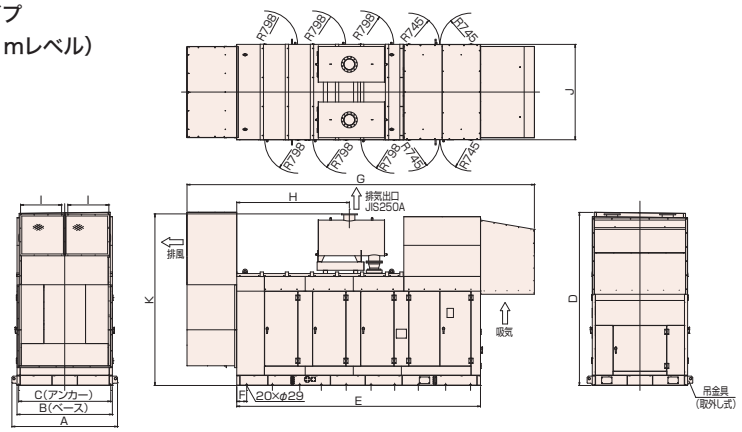

(mm)

記号	AY40L−1000H1
A	2548
B	2300
C	2220
D	4175
E	5880
F	240
G	8380
H	2716
I	990
J	2300
K	4139
乾燥質量	18100(kg)
装備質量	18586(kg)

■ AY40L−1000H1 ラジエータ式 屋外キュービクル型

● 屋外標準騒音タイプ
（約105dB(A)at1mレベル）

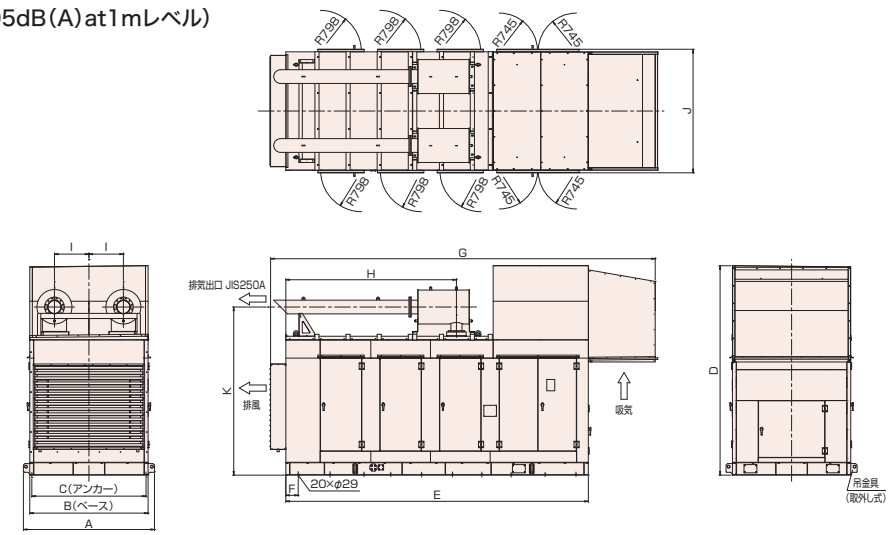

(mm)

記号	AY40L−1000H1
A	2548
B	2300
C	2220
D	4070
E	5880
F	240
G	7477
H	3316
I	670
J	2402
K	3268
乾燥質量	15600(kg)
装備質量	16086(kg)

● 屋外低騒音タイプ
（約85dB(A)at1mレベル）

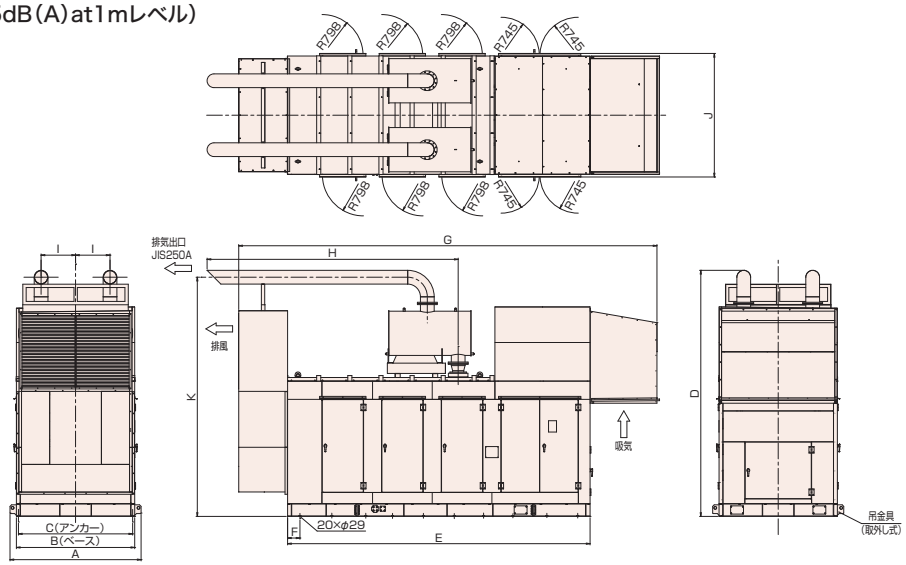

(mm)

記号	AY40L−1000H1
A	2548
B	2300
C	2220
D	4783
E	5880
F	240
G	8130
H	4881
I	670
J	2402
K	4650
乾燥質量	17600(kg)
装備質量	18086(kg)

● 屋外超低騒音タイプ
（約75dB(A)at1mレベル）

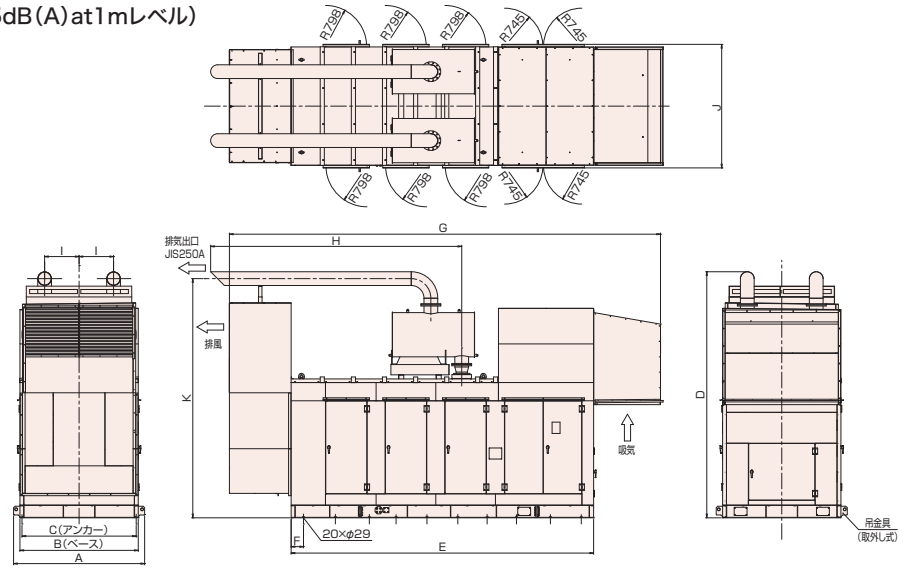

(mm)

記号	AY40L−1000H1
A	2548
B	2300
C	2220
D	4783
E	5880
F	240
G	8380
H	4881
I	670
J	2402
K	4650
乾燥質量	18600(kg)
装備質量	19086(kg)

外形寸法・質量

■ AY40L−1250H3 ラジエータ式 屋内オープン型 屋内キュービクル型

● 屋内オープンタイプ

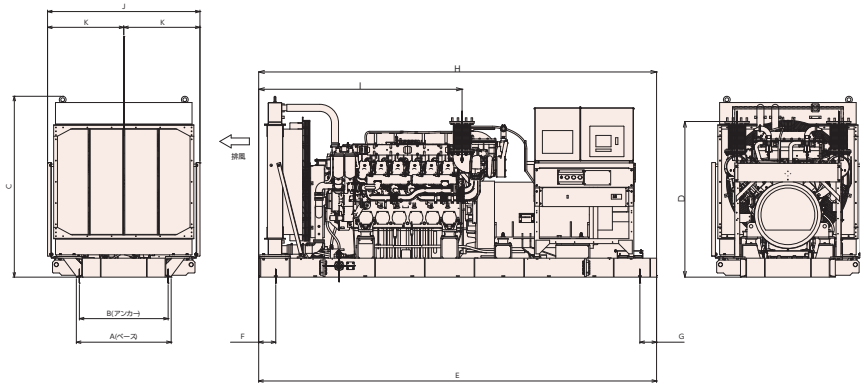

(mm)

記号	AY40L−1250H3
A	1250
B	1170
C	2384
D	2051
E	5245
F	225
G	220
H	5245
I	2681
J	2009
K	1004.5
乾燥質量	10500(kg)
装備質量	11000(kg)

● 屋内標準騒音タイプ
(約105dB(A)at1mレベル)

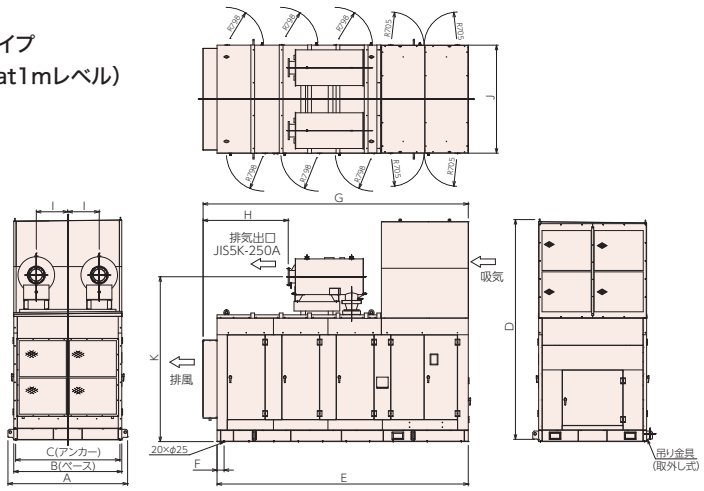

(mm)

記号	AY40L−1250H3
A	2548
B	2300
C	2220
D	4680
E	5350
F	150
G	5647
H	1813
I	670
J	2300
K	3511
乾燥質量	15000(kg)
装備質量	15500(kg)

● 屋内低騒音タイプ
(約85dB(A)at1mレベル)

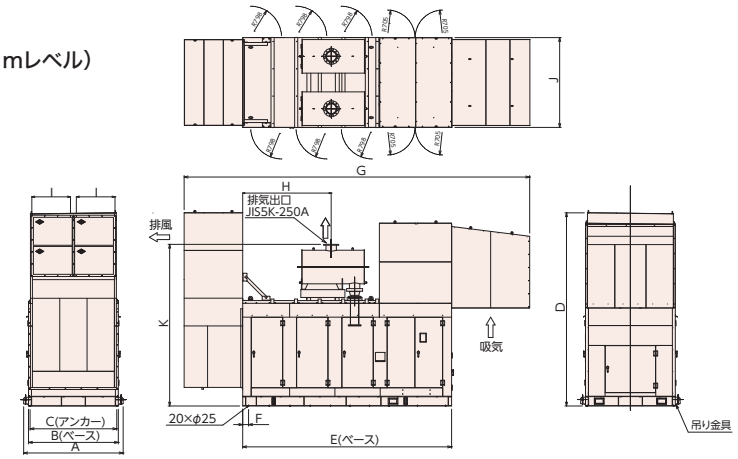

(mm)

記号	AY40L−1250H3
A	2548
B	2300
C	2220
D	4946
E	5350
F	150
G	8850
H	2266
I	990
J	2300
K	4139
乾燥質量	18000(kg)
装備質量	18500(kg)

● 屋内超低騒音タイプ
(約75dB(A)at1mレベル)

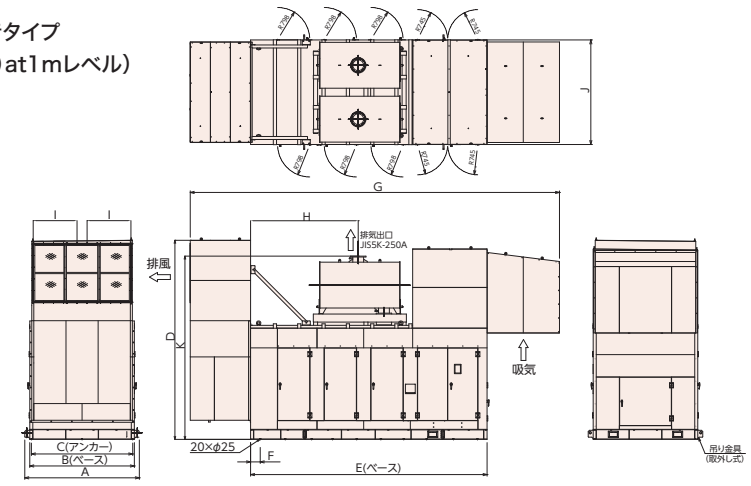

(mm)

記号	AY40L−1250H3
A	2848
B	2600
C	2520
D	4949
E	5880
F	240
G	9180
H	2676
I	1090
J	2600
K	4556
乾燥質量	20300(kg)
装備質量	20800(kg)

■ AY40L−1250H3 ラジエータ式 屋外キュービクル型

● 屋外標準騒音タイプ
（約105dB(A)at1mレベル）

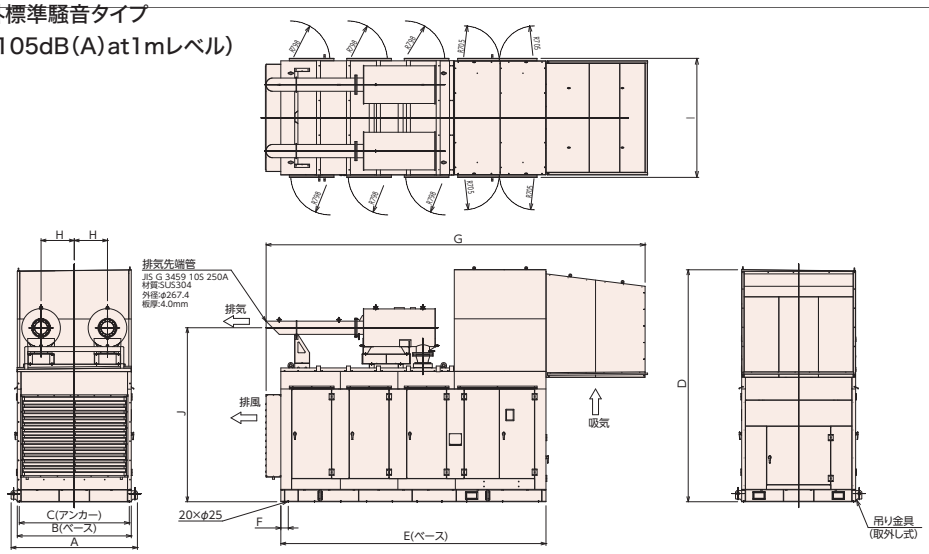

(mm)

記号	AY40L−1250H3
A	2548
B	2300
C	2220
D	4680
E	5350
F	150
G	7647
H	670
I	2402
J	3511
乾燥質量	15600(kg)
装備質量	16100(kg)

● 屋外低騒音タイプ
（約85dB(A)at1mレベル）

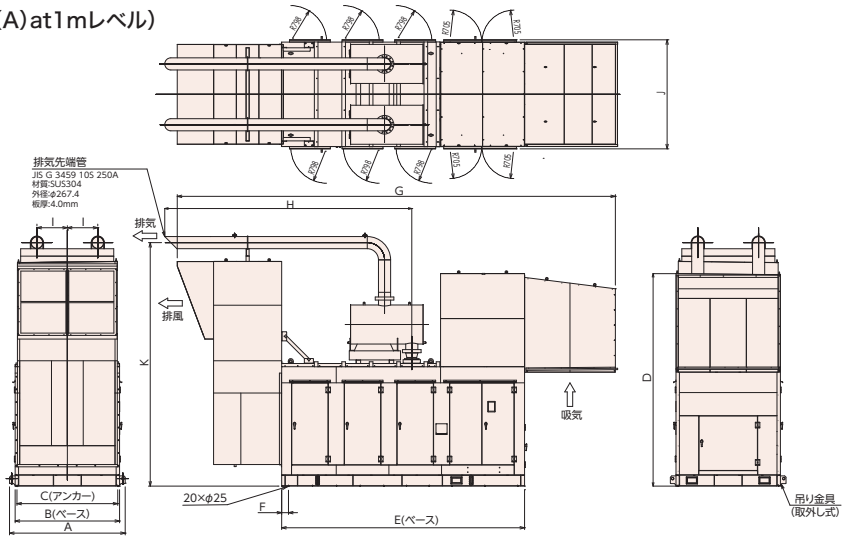

(mm)

記号	AY40L−1250H3
A	2548
B	2300
C	2220
D	4680
E	5350
F	150
G	9650
H	5441
I	670
J	2402
K	5363
乾燥質量	18500(kg)
装備質量	19000(kg)

● 屋外超低騒音タイプ
（約75dB(A)at1mレベル）

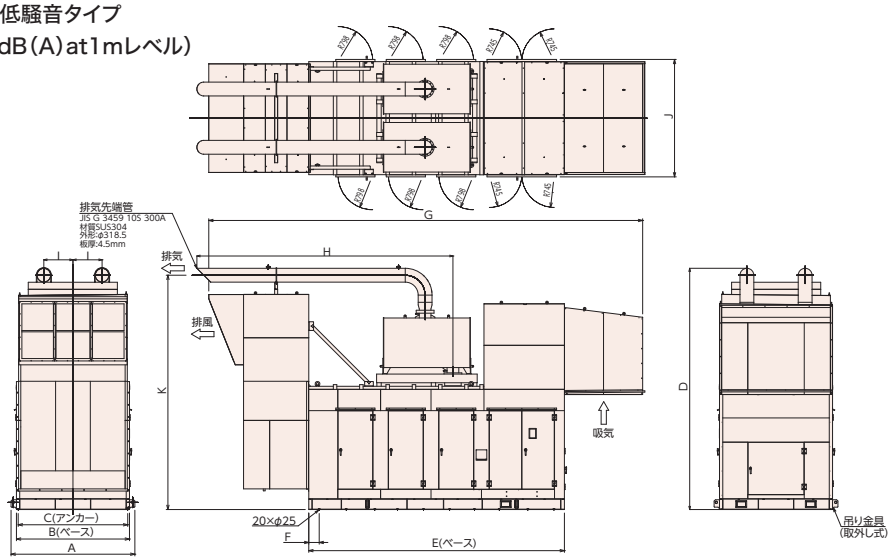

(mm)

記号	AY40L−1250H3
A	2848
B	2600
C	2520
D	5549
E	5880
F	240
G	9980
H	5890
I	670
J	2702
K	5390
乾燥質量	20900(kg)
装備質量	21400(kg)

単線結線図

AP25C～AP115Cクラス

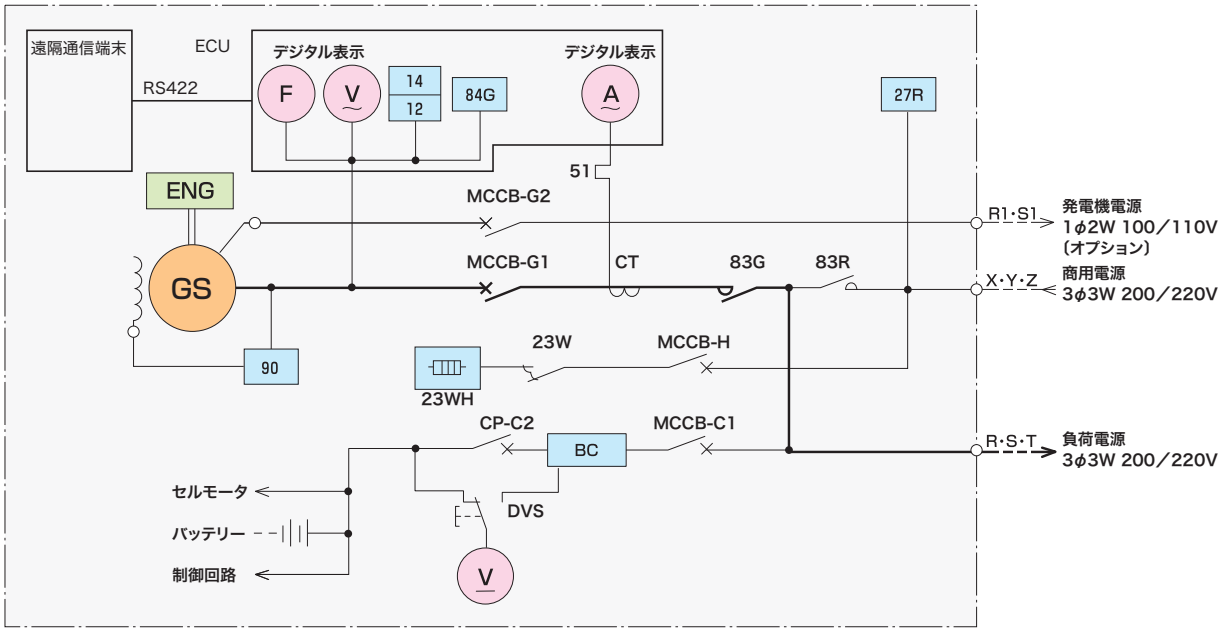

注：機種により多少の変更があります。

AP130F～AP500Eクラス、AY20L－500L・625L

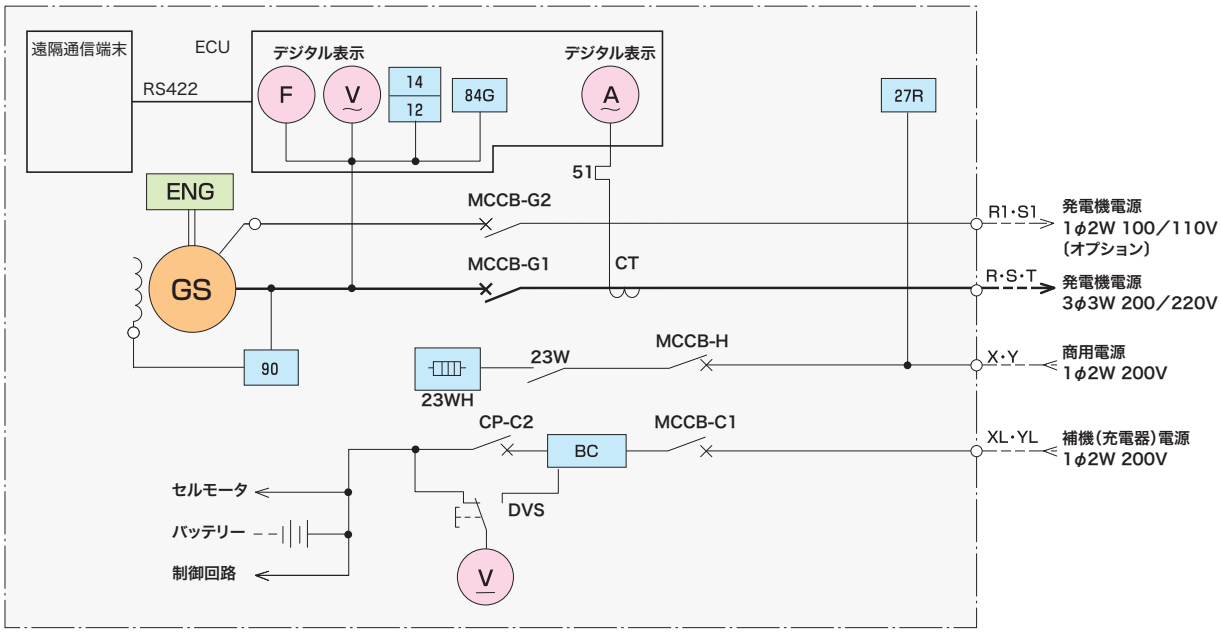

注：機種により多少の変更があります。

記号	名称
GS	交流発電機
ENG	ディーゼルエンジン
V~	交流電圧計※
A~	交流電流計※
F	周波数系※
V	直流電圧計※
MCCB－G1	配線用遮断器（主回路）
MCCB－G2	配線用遮断器（単相回路）
MCCB－C1	配線用遮断器（充電器入力）
CP－C2	サーキットプロテクタ
MCCB－H	配線用遮断器（冷却水ヒータ）
27R	電圧継電器（停電検出）
84G	電圧継電器（発電検出）※

記号	名称
12・14	速度継電器※
51	過電流継電器（サーマル式）
CT	計器用変流器
83G・R	電源切替器
BC	充電器
23WH	冷却水ヒータ
23W	冷却水温度スイッチ
DVS	直流電圧計切替スイッチ※
90（AVR）	自動電圧調整器※

※ エンジン発電機自動制御装置（ECU）に搭載します。
※ AP155Fのパッケージ仕様は電動ファン搭載のため、一部単線結線図が異なります。

■ AY20L−500H・625H

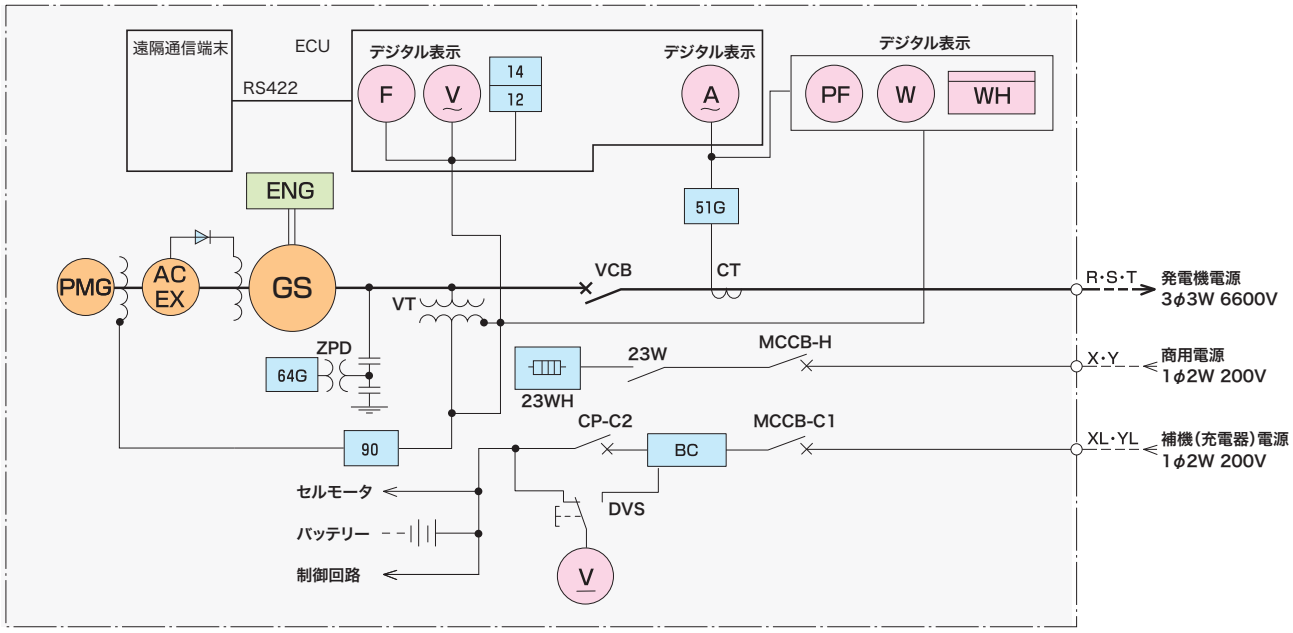

注:機種により多少の変更があります。

■ AY40L−750H1・1000H1・1250H3

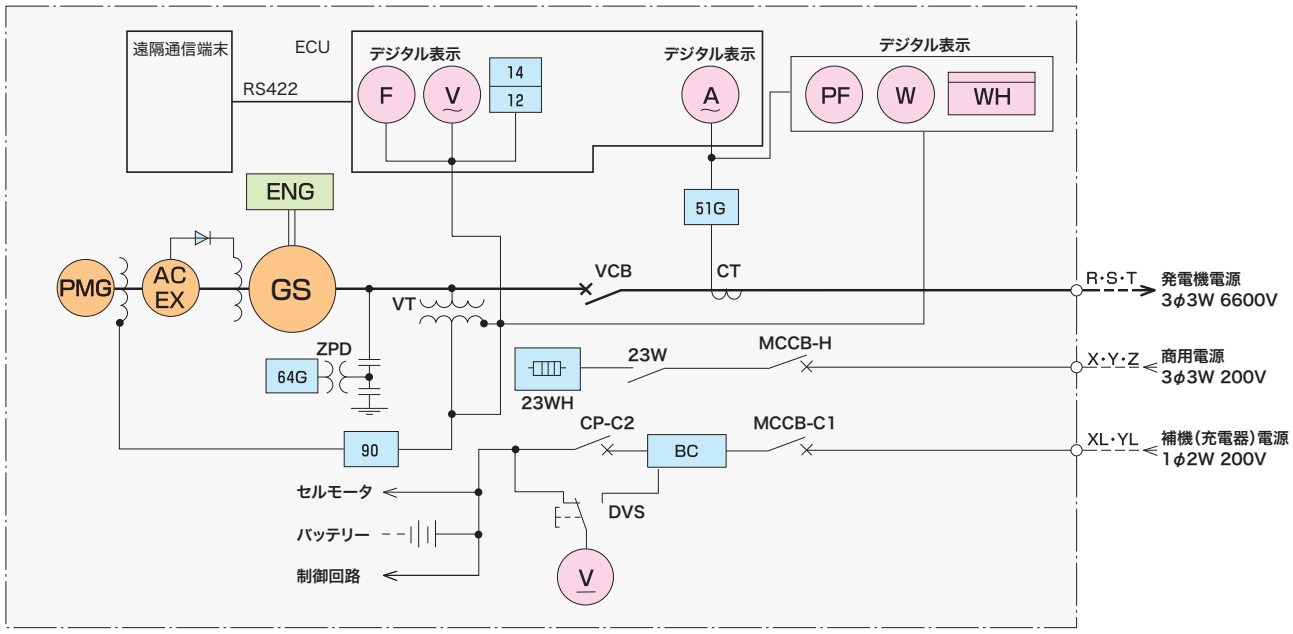

注:機種により多少の変更があります。

記号	名称
GS	交流発電機
ENG	ディーゼルエンジン
ACEX	交流励磁機
TG	回転計発電機
V	交流電圧計
A	交流電流計
F	周波数計※
V	直流電圧計
PF	力率計
W	電力計
WH	電力量計
VCB	真空遮断器
MCCB−C1	配線用遮断器(充電器入力)
CP−C2	サーキットプロテクタ
MCCB−H	配線用遮断器(冷却水ヒータ)
84G	電圧継電器(発電検出)※

記号	名称
12・14	速度継電器※
51G	過電流継電器
64G	地絡継電器
CT	計器用変流器
VT	計器用変圧器
ZPD	零相電圧検出器
BC	充電器
23WH	冷却水ヒータ
23W	冷却水温度スイッチ
DVS	直流電圧計切替スイッチ※
90(AVR)	自動電圧調整器

※ エンジン発電機自動制御装置(ECU)に搭載します。

外部端子接続図

■ AP25C～AP115Cクラス

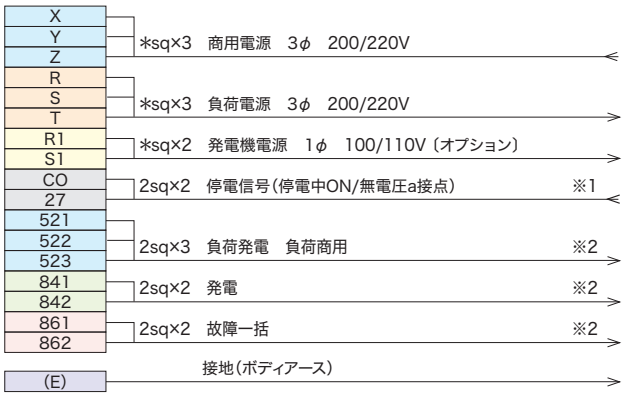

■ AP130F・AP200F・AP230D～AP500Eクラス
AY20L－500L・625L



● 電源ケーブル目安

機種名	主回路（mm²）		単相回路（mm²）	
AP25C	14	200/220V	8	100/110V
AP35C	38		14/8	
AP45C	60		14	
AP65C	100		22	
AP95C	150		38	
AP115C	200		38	
AP130F	200		38	
AP155F	100×2		38	
AP200F	150×2		38	
AP230D	200×2		38	
AP280D	250×3		60	
AP300C	200×3		60	
AP385E	200×3		38	
AP450E	250×4		38	
AP500E	250×4		38	
AY20L-500L	325×3		60	
AY20L-625L	200×3	400/440V	–	
AY20L-500H	38	6600V	–	–
AY20L-625H	38		–	
AY40L-750H1	38		–	
AY40L-1000H1	38		–	
AY40L-1250H3	38		–	

● 電源ケーブル目安の条件

使用電線：600Vもしくは6600V
　　架橋ポリエチレン絶縁ビニルシース電線（CV）3芯
布設方式：管路布設　1または2管
電　　圧：低圧クラス200/220V、400/440V、高圧クラス6600V
周波数：50/60Hz
亘　　長：25m
電圧降下：2%

※電気配線工事は、「電気設備に関する技術基準」および「内線規定」等に従い、工事資格者が必ず行ってください。

■ AP155F

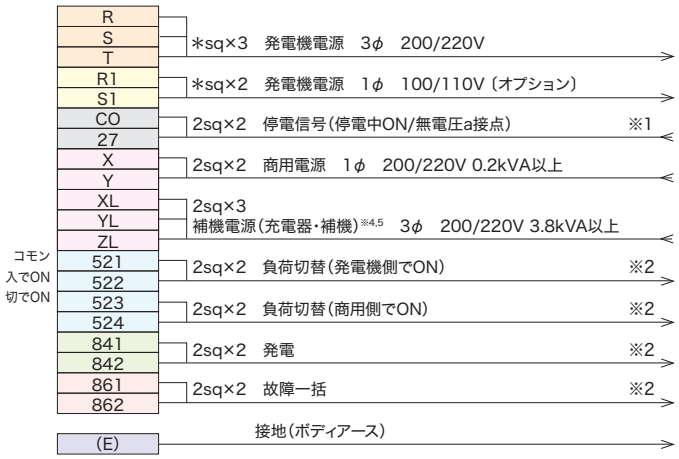

■ AY20L－500H・625H



■ AY40L－750H1・1000H1・1250H3

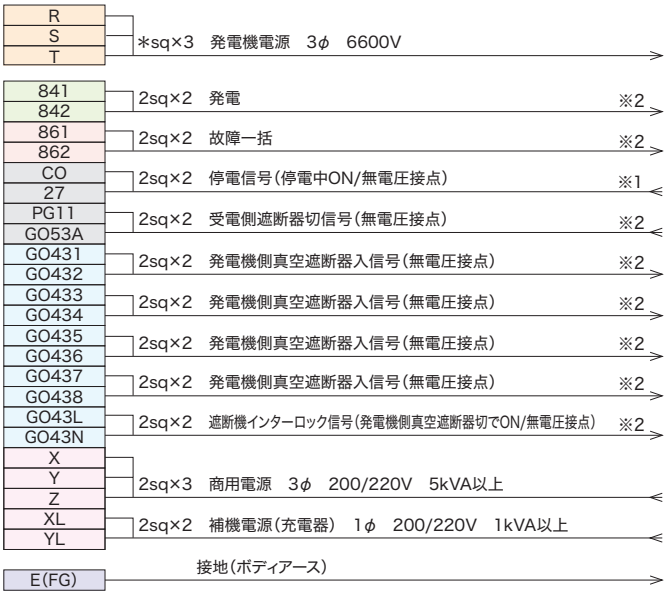

注）機種により多少の変更があります。
＊機種によって配線太さが異なります。
※1：外部より停電信号を入力する場合は、継電器（27R）をソケットから引き抜いて下さい。
※2：無電圧接点、接点容量を1A以下（AC250V DC30V以下）。
※3：各機種の商用電源容量は以下になります。
　　AP230D～280D:2.2kVA、AP300C:1.2kVA、AP385E～500E:1.6kVA
※4：オープン仕様時はXL、YLに2sq×2 補機電源（充電器）1φ200/220V 1kVA以上を接続ください。
※5：切替器の2次側出力を供給願います。

■ シーケンスフロー図

通常はすべて全自動モードですが、手動(試験)運転が行えるように制御盤面にスイッチ類があります。

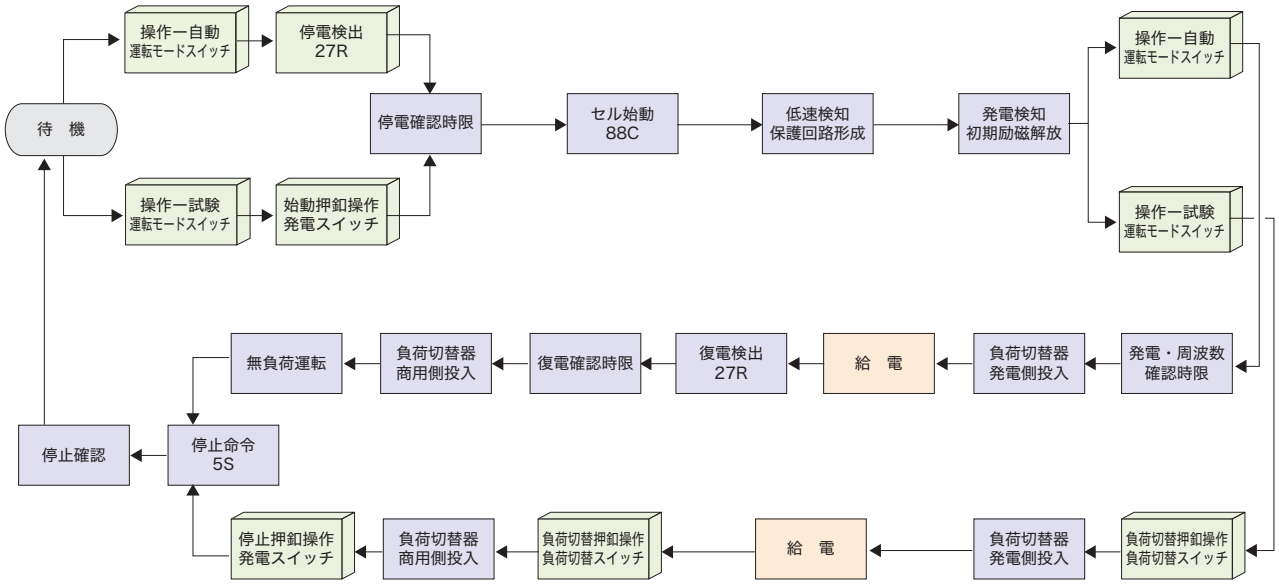

注)　自動保守運転は、操作一自動モードの時に動作します。
自動保守運転中に商用電源が停電しますと、自動的に給電状態に移行し
自動運転を継続します。また、復電しますと、自動的に停止して待機状態に戻ります。
運転中に重大な故障が発生しますと、警報が発令しエンジン停止
または発電機遮断器を遮断します。

は、ECU操作パネル面の押釦操作を示します。

緊　急
停　止

ECU操作パネル面の緊急停止押釦を押しますと、
いかなる場合も自家発を停止します。

● 自動保守運転モード

手動の保守運転ができない場合に、
一定間隔で自動的に無負荷運転を行います。

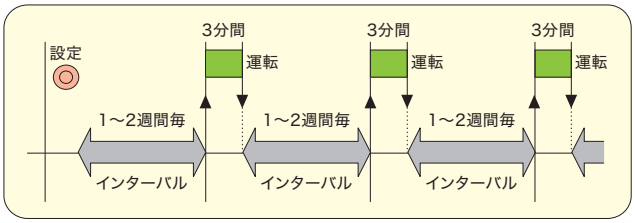

注1. インターバル設定は、1,2週間のいずれかにできます。
注2. 運転時刻の設定は、24時間表示で、時・分を設定できます。
注3. 運転時間は、3分間に設定されています。

■ タイムスケジュール

● 40秒送電(普通形)

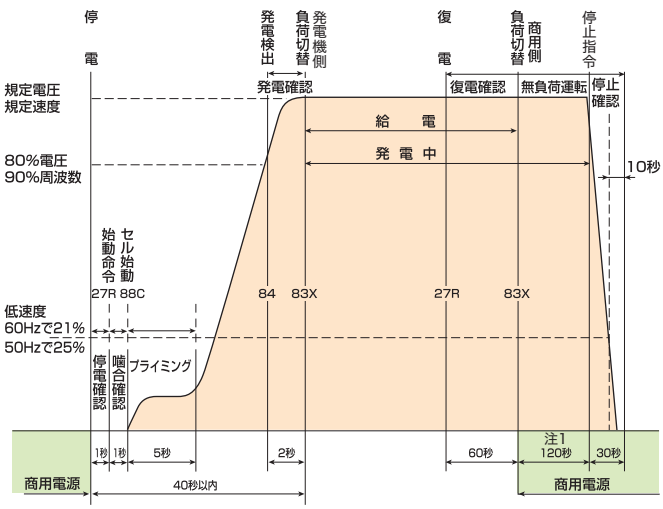

● 10秒送電(即時形)

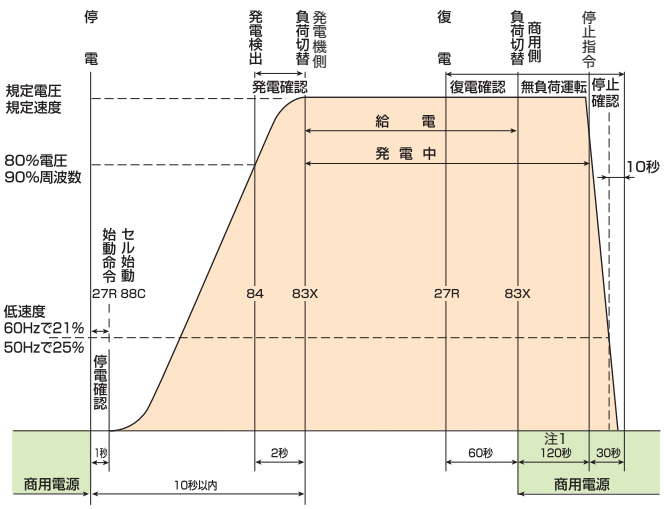

注1. AP155F,200F,500E,AY40Lシリーズは300秒

装備一覧

■ 標準装備一覧表

項目		区分	普通形(U,X)		長時間形(W,Y)	
		機種	AP25C～AP500E		AP25C～AP500E AY20L−500L・625L・500H・625H AY40L−750H1・1000H1・1250H3	
		仕様	屋外	屋内	屋外	屋内
計器類	発電機電圧		◎	◎	◎	◎
	充電電圧		◎	◎	◎	◎
	バッテリー電圧		◎	◎	◎	◎
	発電機電流		◎	◎	◎	◎
	充電電流		△	△	△	△
	潤滑油圧力		◎	◎	◎	◎
	潤滑油温度		◎	◎	◎	◎
	冷却水温度		◎	◎	◎	◎
	周波数		◎	◎	◎	◎
	回転速度		◎	◎	◎	◎
	運転時間(h)		◎	◎	◎	◎
警報装置類	緊急停止		◎	◎	◎	◎
	始動渋滞		◎	◎	◎	◎
	過回転(過速度)		◎	◎	◎	◎
	過電圧		△	△	△	△
	過電流		◎	◎	◎	◎
	冷却水温度上昇		◎	◎	◎	◎
	潤滑油油圧低下		◎	◎	◎	◎
	エンジン／CAN通信異常※1		◎	◎	◎	◎
	CPU異常		△	△	△	△
	不足電圧		△	△	△	△
	周波数低下		△	△	△	△
	充電器異常		△	△	△	△
	地絡過電圧		△	△	△ ※2	△ ※2
機器類	バッテリー、充電器		◎	◎	◎	◎
	搭載燃料タンク		◎	◎	◎ ※3	◎ ※3
	排気消音器		◎	◎ ※4	◎	◎ ※4
	防振ゴム		◎	◎	◎	◎
	ドアキー		○	○	○	○
	始動用キー		◎	◎	◎	◎
	排気出口用フレキシブルパイプ		−	−	−	−
	冷却水ヒータ※5※6		◎	◎	◎	◎

◎:標準装備　○:標準付属別送品　△:オプション　−:なし

※1 AP130F、155F、200F、AP385E～500Eのみ。
※2 AY20L-500H・625H、AY40L-750H1・1000H1・1250H3は標準装備。
※3 AY40Lはオプションで対応になります。
AY20L、AY40Lキュービクル型(燃料タンク搭載)の場合、燃料はA重油のみでのご使用となります。
AY20L、AY40L屋内オープン型は燃料タンクを搭載しておりません。
※4 屋内オープン型は排気消音器を搭載しておりません。
※5 AP95C～115Cのキュービクル型は、スペースヒータにて対応。
※6 AP130F、AP155F、AP200Fはオプション時のみ搭載。

■ APオプション項目一覧表

No.	項目	標準仕様	オプション仕様	AP25C ～65C	AP95C AP115C	AP130F	AP155F	AP200F	AP230D AP280D	AP300C	AP385E ～500E	AY20L-500L(H) AY20L-625L(H)	AY40L-750H1 AY40L-1000H1	AY40L-1250H3
1	操作面方向	標準	操作面逆	○	○	○	○	○	○	○	○	○	○	○
2	パッケージ扉仕様	標準仕様	観音扉	○	○	○	○	○	○	○	○	–	–	–
3	パッケージ塗装色	マンセル:5Y7/1半ツヤ	指定色	○	○	○	○	○	○	○	○	○	○	○
4	パッケージ塗装仕様	標準塗装	耐塩塗装	○	○	○	○	○	○	○	○	○	○	○
5			重耐塩塗装	○	○	○	○	○	○	○	○	○	○	○
6	遠方監視	無し	A, V, Hz, W, PF, WH	○	○	○	○	○	○	○	○	○	○	○
7	遠方操作	無し	有り	○	○	○	○	○	○	○	○	○	○	○
8	保護装置	標準点数	点数追加	○	○	○	○	○	○	○	○	○	○	○
9	燃料タンク※1	標準容量搭載※2	タンク別置き※3	○	○	○	○	○	○	○	○	○	○	○
10	補機回路	標準回路数	2.2kW, 1回路追加	○	○	○	○	○	○	○	○	○	○	○
11	寒冷地対策	周囲外気温度 −5～40℃	−15℃寒冷地仕様	○	○	○	○	○	○	○	○	○	○	○
12			−30℃寒冷地仕様	○	○	○	○	○	○	○	○	○	△	○
13	バッテリー	REH形	MSE形	○	○	○	○	○	○	○	○	○	○	○

○:オプションあり　−:オプションなし　△:ご相談

※1　燃料タンク別置きの場合、電磁弁が搭載されます。
※2　AY40L−750H1・1000H1・1250H3(75dB仕様のみ)はオプションでA重油(336L)のみ搭載タンク仕様にできます。
※3　AY40L−750H1・1000H1・1250H3は標準で別置タンク仕様になります。
　　その他のオプションにつきましては、最寄りのヤンマーエネルギーシステムもしくは販売代理店までお問い合わせください。

■ 外気条件でのヒータ類の取り扱い

機種※1	最低周囲温度			
	−5℃(標準仕様)		−15℃、−30℃(寒冷地仕様)※2	
	冷却水ヒータ	スペースヒータ	冷却水ヒータ	スペースヒータ
AP25C～65C	○	−	○	△
AP95C～115C	−(軽油仕様) ○(A重油仕様)	○	−(軽油仕様) ○(A重油仕様)	
AP130F	−	−(軽油仕様) ○(A重油仕様)	△	
AP155F			△ ※4	
AP200F			△	
AP230D～280D	○	−	○	
AP300C				
AP385E～500E				
AY20L−500L～625H				
AY40L−750H1～1250H3※3				

○:取付(標準仕様)　△:取付(オプション仕様)　−:不要

注) −30℃以下の条件における対応方法は、個別にご照会ください。
※1　パッケージ仕様(搭載タンク仕様)を示します。その他仕様(オープン仕様、別置タンク仕様等)は別途ご相談下さい。
※2　寒冷地仕様はオプションです。−15℃と−30℃ではスペースヒータ容量が異なります
※3　AY40Lの寒冷地仕様は−15℃のみ対応となります。
※4　−30℃(寒冷地仕様)のみ対応となります。

■ 燃料タンク（オプション）

別置きとする場合、運転時間等を考慮の上、
次のいずれかを選択してください。

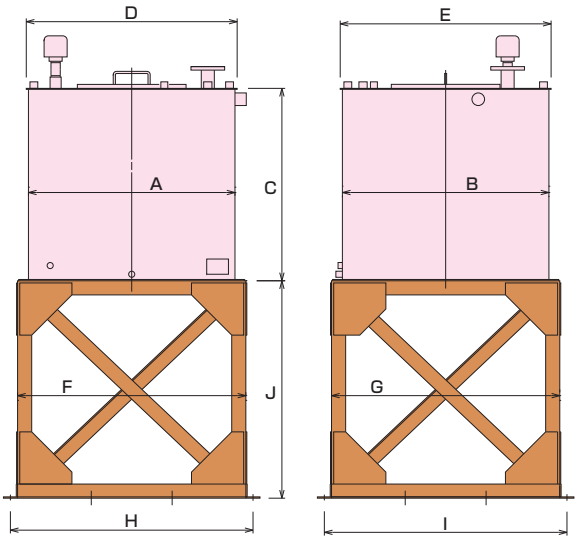

(mm)

燃料タンク						
容量(ℓ)	A	B	C	D	E	重量(kg)
95	500	445	495	516	461	45
200	600	500	765	616	516	70
300	1100	600	520	1116	616	100
390			675			115
490			845			130
600			1030			150
700	950	950	885	970	970	225
800	1000	1000	915	1020	1020	245
900			1025			260
950			1085			270
1500	1300	1300	1010	1320	1320	370
1950			1310			430

(mm)

架　台						
容量(ℓ)用	F	G	H	I	J	重量(kg)
95	700	520	P375×2	P285×2	1000	75
200						
300	1200	620	P417×3	P335×2		90
390						
490						
600						
700	1050	1050	P372×3	P372×3		145
800	1100	1100	P388×3	P388×3		150
900						
950						
1500	1400	1400	P488×3	P488×3		180
1950						

※上記以外の容量およびAY40Lは別途ご照会ください。

■ 油庫（オプション）

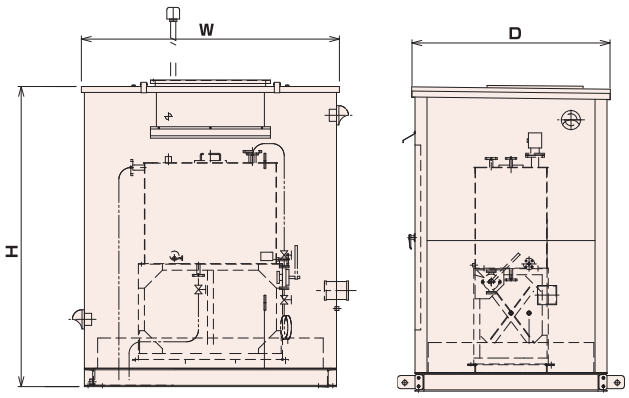

(mm)

容量(ℓ)	油　庫			
	W	D	H	重量(kg)
200	2150	1650	2500	1155
390				1210
490				1225
700	2050	2050		1535
950				1575
1500	2990	2140		1985
1950				2045





設備容量

防災・非常用の自家発電設備を設置する場合、消防予第159号通知にもとづいた容量計算書による発電機容量の算定が必要です。
(一社)日本内燃力発電設備協会より「自家発電設備のソフトウェアNH1」があり、これを使用して設備容量を決定します。

■ 負荷の内容確認

● 負荷の種類と確認項目

負荷名称	負荷機器	確認項目
スプリングクラーポンプ 屋内消火栓ポンプ 排煙機／発電機室給気ファン 給水ポンプ／排水ポンプ 揚水ポンプ　等	一般電動機	・負荷名称／容量／台数／電圧／相数 ・始動方式 ― 直入(7.5kW以下の場合が多い) 　Y-△(11kW以上の場合が多い) 　特殊コンドルファ(55kW前後に多い) 　連続電圧制抑(55kW以上で多い)
エレベータ		・制御方式：交流VVVF方式 　油圧制御方式 など
保安照明 非常用照明 ヒータ 単相負荷　等	白熱灯 蛍光灯 差込負荷 電熱負荷　等	・負荷名称／容量／台数／電圧／相数 ・スコットトランスか、単相トランスか
充電器電源　等	整流器	・負荷名称／容量／台数／電圧／相数
CVCF		・負荷名称／容量／台数／電圧／相数 ・始動方式 ― 6相全波整流負荷 　3相全波整流負荷 　単相全波整流負荷

● 負荷投入の順序

自家用発電設備の容量は、一般に最後に投入される負荷で決定される場合が多い。

①全負荷一括投入 ―→ 最大最終始動方式
②グループ分割投入【順番不定】 ―→
（最後に始動容量の大きな負荷の投入を仮定する）
③グループ分割投入【順番固定】 ―→ 順次始動方式

■ モーター容量による機種選定例(ラジエータ冷却式、トップランナーモーター)

区分＼モーター容量		2.2kW	3.7kW	5.5kW	7.5kW	11kW	15kW	18.5kW	22kW	30kW	37kW	45kW	55kW
50Hz	直入起動	AP25C	AP25C	AP35C	AP45C	AP95C	AP115C	AP130F	AP155F	AP230D	AP280D	AP385E	AP385E
	Y-△起動	AP25C	AP25C	AP25C	AP25C	AP45C	AP45C	AP95C	AP115C	AP155F	AP200F	AP230D	AP280D
60Hz	直入起動	AP25C	AP25C	AP25C	AP35C	AP45C	AP95C	AP115C	AP155F	AP200F	AP230D	AP280D	AP385E
	Y-△起動	AP25C	AP25C	AP25C	AP25C	AP35C	AP45C	AP95C	AP95C	AP130F	AP155F	AP200F	AP230D

注1. モーター容量はトップランナーモーターのポンプ1台とします。発電機は三相仕様・普通形でGはG'の95%にて選定しています。
注2. 本表は目安であり、負荷による機種選定は都度ご照会、ご相談ください。
注3. 計算条件として発電機効率、許容負荷投入率はAPの値を使用、50kW以下のものはkG3＝1.650、xd'g＝0.125(2極のみ)の値を使用し、消防設備(F-L)として計算しています。
注4. AP155Fの出力は搭載電動ファン込みで保証する出力です。そのため、負荷に搭載電動ファンは含んでいません。

■ SI単位について

国際規格と整合させるため、規格の改正により国際単位系(SI)表示に変更されました。
主な単位の換算表を示しますので、ご参考・ご活用ください。

項　目	旧単位	新単位	換算係数
圧　力	kgf/cm^2	kPa[キロパスカル]	1kgf/cm^2=98.0665kPa　1kPa=0.0101972kgf/cm^2
力	kgf	N[ニュートン]	1kgf=9.80665N　1N=0.101972kgf
応　力	kgf/mm^2	N/mm^2	1kgf/mm^2=9.80665N/mm^2　1N/mm^2=0.101972kgf/mm^2
熱　量	kcal	kJ[キロジュール]	1kcal=4.18605kJ　1kJ=0.238888kcal
燃料消費量	kcal/h	kW[キロワット]	1kcal/h=0.00116279kW　1kW=860kcal/h
馬　力	仏馬力(PS)	kW	1仏馬力(PS)=0.7355kW
冷凍能力	冷凍トン(US.RT)	kW	1US.RT=3.517kW

手続き関係

非常用自家発電装置を設置する際には、関係官庁に対して手続きを必要とします。

■ 経済産業局 申請手続き

平成7年12月1日付け電気事業法の改正により、工事計画届出は公害防止に関する工事計画届出書に簡略化され、使用前検査はなくなりました。

● 工事計画届出書
（A重油燃料換算50ℓ/h以上の場合 工事着工30日前までに届出）

①設置が必要とする理由書
②公害防止に関する工事計画書
③ばい煙に関する説明書
④同上用 添付書類

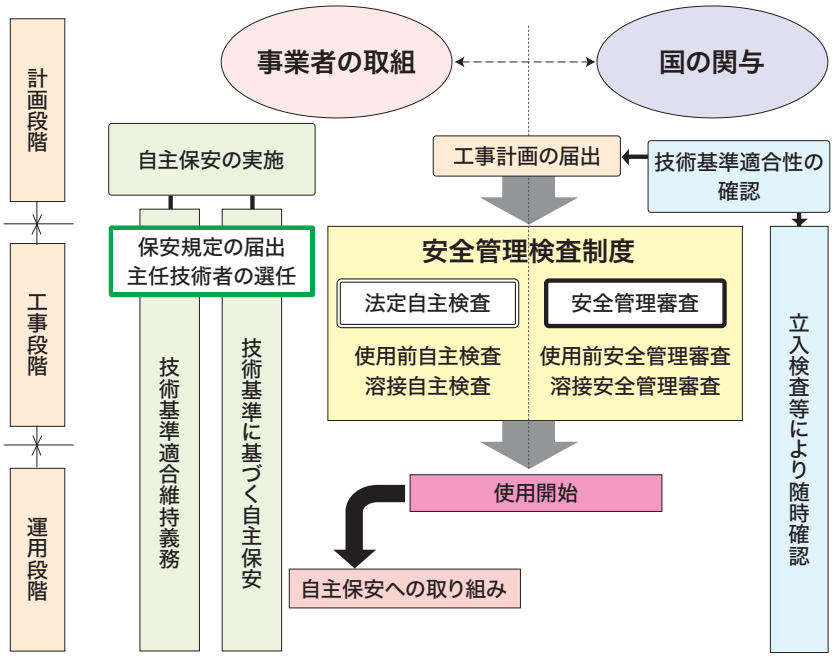

■ 消防署 申請手続き

消防法、政令、施規、準則等により、電気設備設置（変更）届出と危険物貯蔵取扱の許可あるいは届出が必要です。

● 電気設備設置（変更）届出
（発電容量に関係なく工事開始3日前までに届出）

1 電気設備設置（変更）届出書
2 仕様書または説明書
3 添付図面類
①案内図（設置付近図）
②設置場所の平面図、立面図
③機器の配置図（平面図、立面図）
④運転制御図（シーケンス図）
⑤負荷設備系統図（単、3結線図）
⑥耐震計算書
⑦自家発設備の出力算定書

● 危険物貯蔵所（取扱所）設置許可申請
（重油2000ℓ以上、軽油1000ℓ以上を貯蔵する場合）

1 危険物貯蔵所（取扱所）設置許可申請書
2 タンク構造設備明細書
3 添付図面類
①付近見取図
②敷地平面図
③建物配置図（敷地平面図と兼用可、設置場所明記）
④一階平面図（通気管の立ち上り位置、給油口の位置）
⑤設置を行う階屋の平面図（設置場所の明記）
⑥設備の配管詳細図
⑦タンク図

● 少量危険物貯蔵取扱届出
（重油400～2000ℓ、軽油200～1000ℓを貯蔵取扱いする場合、工事着工前に届出）

1 少量危険物貯蔵取扱届出書
2 添付書類・・・各市区町村条例の規定に準拠

● 危険物保安監督者選任届出（書）・・・・・・・・・・・・・・・・・・竣工前
● タンク検査申請（書）・・・・・・・・・・・・・・・・・・・・・・・配管工事前
● 危険物貯蔵所（取扱所）完成検査申請（書）・・・・・・・工事完成前

■ 労働基準監督署手続き

● 建築物機械等設置届（工事開始30日前）
軽油・灯油の場合500L以上、重油（引火点65℃以上）の場合で2000L以上を取り扱う場合、工事着工30日前までに届出る。

消防法の規定

消防法の規制により、自家発電設備を非常用電源として設置する場合は、「消防設備等」に該当します。
消防法の告示および通知により、点検の種類、方法及び期間等が定められており、報告の義務もあります。

● 自家発電設備の点検の種類、方法及び期間等（消防法第17条の3の3、消防法施行規則第31条の6）

種類	方法	期間	報告	基準
機器点検	・正常な作動を確認する点検 ・機器の適正な配置、損傷の有無等を外観から確認する点検 ・機器の機能について、外観又は簡単な操作をすることによって、機能を確認する点検	6ヶ月毎	・点検結果を「非常電源（自家発電設備）点検票」に記入し、「消防用設備等点検結果報告書」に添付し、消防機関に報告 ・点検結果の消防機関への報告は、設置される防火対象物に応じて次のとおり ① 特定防火対象物では1年に1回 ② 非特定防火対象物では3年に1回	・点検基準（告示）及び ・点検要領（通知） 詳細な点検項目、点検方法、判定方法を定めている。
総合点検	・設備の全部もしくは一部を作動させるか又は使用することによって、総合的な機能を確認する点検 ・運転性能確認（※①②）	1年毎		

※運転性能確認方法は以下のいずれかによる。
①30%以上の負荷運転（ガスタービンを除く）…1年毎に負荷運転を実施。
②負荷運転に代えて行う内部観察等…最長6年毎に負荷運転を実施。
（運転性能の維持に係る予防的な保全措置を講じた場合に限る）

● 点検周期の概要

・予防的な保全措置を講じていない場合

経過 年数	1		2			6		7	
経過 月数	6	12	6	12		6	12	6	12
無負荷運転（機器点検）	○	○	○	○		○	○	○	○
負荷運転又は内部観察等（総合点検）		○		○			○		○
予防的な保全策									

・予防的な保全措置を講じている場合

経過 年数	1		2			6		7	
経過 月数	6	12	6	12		6	12	6	12
無負荷運転（機器点検）	○	○	○	○		○	○	○	○
負荷運転又は内部観察等（総合点検）	製造年又は前回の負荷運転等から6年経過するまでに実施 →						○		
予防的な保全策		○		○			○		○



これらの法的点検を実施するには、消防法令で以下とされています。
①消防設備士免状の交付を受けている者
②総務省令で定める資格を有する者
③必要な知識・技能を有する者として消防長が指定するもの
これを受け制定された各地方自治体の火災予防条例において、
自家発電設備専門技術者は火気使用設備の一つである発電設備の点検整備を行う“必要な知識・技能を有する者”③として活用されています。

保守運転

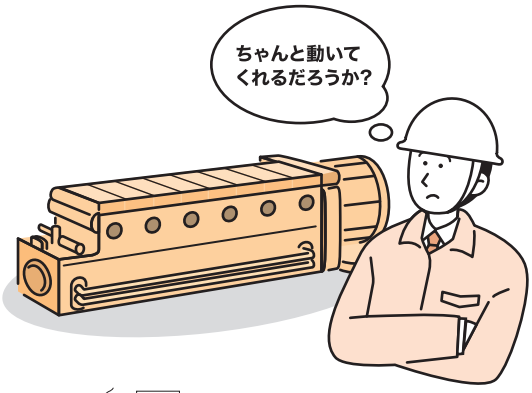

自家発電設備は長期間停止しており、
常用電源の停電という非常時には、必ず発電し、
確実に送電しなければならない特殊な機能を要求されています。

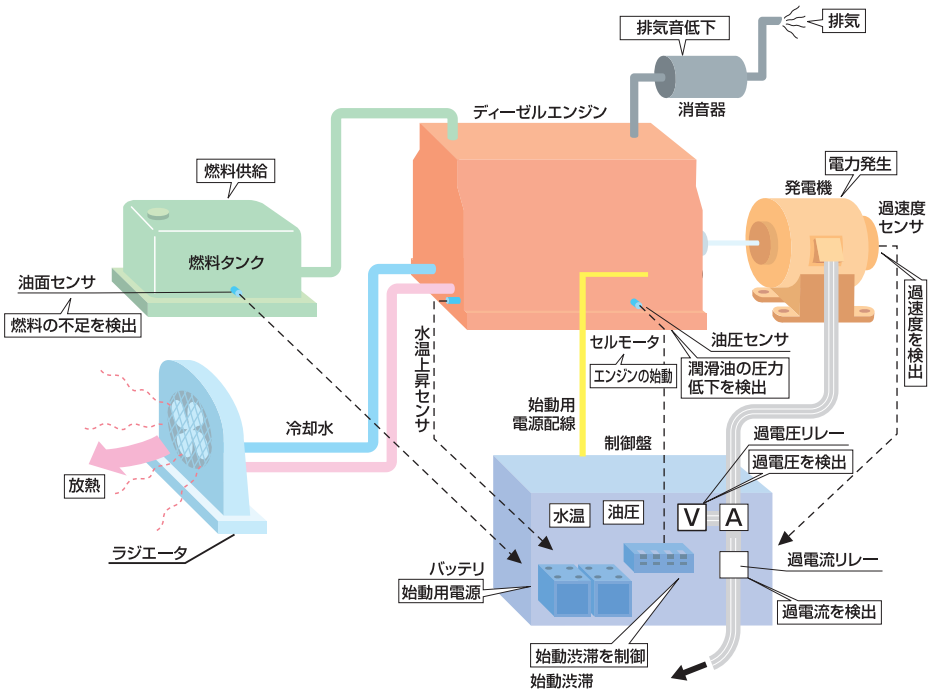

■ 原動機

軽油またはA重油を燃料とし、
エンジンやガスタービンを用いて
発電機を駆動させます。

■ 制御盤

システム全体の
始動・保護・停止を管理します。

■ 冷却装置

連続運転のため
エンジンを冷却します。

■ 燃料装置

燃料を貯蔵して供給します。

■ 保護装置

異常時に警報を出したり
システムを停止させます。

■ 発電機

回転エネルギーを電気に
変換します。

■ 始動装置

エンジンを始動させる装置。

これらの機能維持、
保全のため定期的に行う
運転を『保守運転』といいます。

オイルの点検

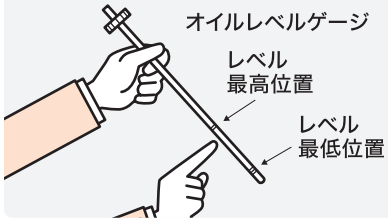

プライミング操作

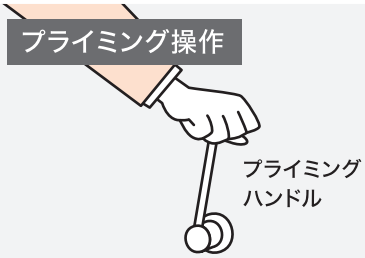

始動操作



潤滑油の油圧と注油の確認
冷却水の循環確認



電圧・周波数の確認

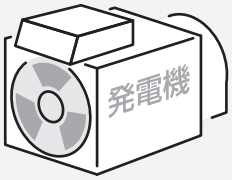

■ APシリーズご指示事項

ご照会の際には、標準仕様をご参考のうえ次の事項について、ご指示をお願いします。

No	区分	項　目	仕　様
①	基本仕様	定格出力	A:(　　)kVA　B:出力計算書による(負荷名称・容量・始動方式など)
②		電圧/周波数	A:200/50Hz　B:220/60Hz　C:その他(　　V/　　Hz)
③		運転時間	A:普通形(1時間運転)　B:即時普通形(1時間運転) C:長時間形(1時間超運転)　D:即時長時間形(1時間超運転)　・・・・・▶(　　時間)
④		冷却方式	ラジエータ冷却式
⑤		騒音値 (機側1m 4方向平均)	A:標準騒音タイプ (約105dB(A)at 1mレベル)　B:低騒音タイプ (約85dB(A)at 1mレベル)　C:超低騒音タイプ (約75dB(A)at 1mレベル)
⑥		排気消音器 (出口 1m)	A:搭載式 (騒音値は機側1mと同じ)　B:別置式(　　dB(A)) (天井吊形)
⑦		電源切替器	A:標準(AP25C～115Cに適用)　B:取外し(AP25C～115Cに適用)　C:手配要(AP130F～500Eに適用)
⑧	使用条件	設置場所	A:屋上(地上)　B:屋外(　　F建物屋上)　C:屋内(　　F)
⑨		周囲温度	A:-5～40℃　B:その他(　　～　　℃)
⑩		高　度	A:150m以下　B:300m以下　C:その他(　　m)
⑪		耐塩害塗装	A:なし　B:あり
⑫		使用燃料	A:軽油　B:A重油(セタン指数45以上)　C:その他(　　)
⑬	付属品	燃料タンク	A:搭載標準　B:別置(　　ℓ)
⑭		オプション	A:バッテリーREH形　B:バッテリーMSE形 A:塗装仕様標準　B:耐塩害塗装　C:重耐塩害塗装
⑮	特殊仕様	その他仕様	特にご要求の事項があれば、ご記入ください。 例)国土交通省仕様<長時間形>

注1. 上記の仕様確認項目について、A・B・C・Dから選択してください。①～⑦は必須項目です。
注2. A重油のセタン指数45以上はJIS K 2280に準拠します。

保守点検について

防災設備用発電システムの駆動部にはディーゼルエンジンが採用されており、自動車のエンジンと同じように「エンジンオイル」や「各種フィルタ」をはじめとする消耗部品の交換などの保守点検が必要です。
不測の停電や災害発生時に備えるために、防災設備用発電システムをご導入の際には定期点検のご計画をお願いいたします。また、消防法・建築基準法・電気事業法により、維持管理基準がそれぞれ定められており、点検が義務付けられています。
詳しくはヤンマーエネルギーシステム株式会社もしくは販売代理店までお問合せください。

主な点検内容

エンジン関係
- ●潤滑油交換
- ●燃料コシ器交換
- ●潤滑油コシ器交換
- ●エアクリーナーエレメント交換
- ●冷却水交換
- ●ピストンリング・オイルリングの点検
- ●冷却水ヒータ点検
- ●吸・排気弁すり合わせ

電装関係
- ●発電機点検
- ●蓄電池点検
- ●充電器点検
- ●制御装置点検

総　合
- ●据付状況点検
- ●運転状況点検
- ●保護装置連動試験
- ●無負荷試運転

その他
- ●別置燃料タンク点検
- ●搭載形切替器点検
- ●蓄電池、制御装置の部品等

オプション
- ●模擬負荷試験
- ●点検時バックアップ電源
- ●消防法定期点検
- ●遠隔監視

ご注意とお願い

■ ご使用の前に「取扱説明書」「保証書」などをよくお読みのうえ、正しくお使いください。
■ このカタログに記載している内容は、使用条件（気温・気圧・湿度・高度など）、使用目的（運転時間・用途など）、性能（適用範囲・特性値など）や、用語・表現方法等について当社規格に基づいて記載しています。
■ 商品（製品）の仕様や性能等については、お打合せ、仕様書、承認・完成図書、取扱説明書、技術資料などにより、お確かめください。

販売拠点

●札幌支店　〒060-0003　北海道札幌市中央区北三条西3丁目1-44 ヒューリックスクエア札幌5階
TEL.011-555-2877　FAX.011-330-2826

●仙台支店　〒983-0013　宮城県仙台市宮城野区中野3丁目1-5
TEL.022-258-5035　FAX.022-258-8890

（いわき営業所）〒971-8124　福島県いわき市小名浜住吉字飯塚44-1
TEL.0246-58-5811　FAX.0246-58-5688

●東京支社　〒104-0028　東京都中央区八重洲2丁目1番1号 YANMAR TOKYO 13F
TEL.03-6733-4222　FAX.03-6733-4223

●名古屋支店　〒461-0005　愛知県名古屋市東区東桜2丁目13-30 NTPプラザ東新町8階
TEL.052-979-5211　FAX.052-937-4881

●金沢支店　〒920-0365　石川県金沢市神野町東70
TEL.076-240-0715　FAX.076-240-0714

●大阪支社　〒661-0976　兵庫県尼崎市潮江1丁目3-30 KDIビル3F
TEL 06-4960-8157　FAX 06-4960-8159

●広島支店　〒732-0827　広島県広島市南区稲荷町4番1号 広島稲荷町NKビル12F
TEL.082-923-4475　FAX.082-263-8872

●高松支店　〒769-0101　香川県高松市国分寺町新居508-2
TEL.087-874-9115　FAX.087-874-9120

●福岡支店　〒812-0011　福岡県福岡市博多区博多駅前1丁目2-5 紙与博多ビル3F
TEL.092-441-0543　FAX.092-473-0667

（宮崎出張所）〒880-0855　宮崎県宮崎市田代町170番1
TEL.0985-26-2033　FAX.0985-26-2055

（南九州営業所）〒891-0115　鹿児島県鹿児島市東開町4-31
TEL.099-210-0666　FAX.099-269-6088

●沖縄支店　〒901-2223　沖縄県宜野湾市大山7丁目11-12
TEL.098-898-3127　FAX.098-898-8082

●ヤンマー沖縄株式会社
（本　　社）〒901-2223　沖縄県宜野湾市大山7丁目11-12
TEL.098-898-3127　FAX.098-898-8082

FSC www.fsc.org ミックス 紙 | 責任ある森林管理を支えています FSC® C028818
GREEN PRINTING JFPI P-B10271 この印刷製品は、環境に配慮した資材と工場で製造されています。
printed with CARBON ZERO ENERGY SUSTAINABLE PRINTING ASSOCIATION OF JAPAN SPA-230004-J
CARBON EMISSION 1,036.616 ▸ 970.986 kg-CO2e カーボンニュートラルな社会の実現を目指し、この印刷物はScope1,2のGHG排出量が実質ゼロで稼働するカーボンゼロエネルギー工場で印刷しています。 CZE-288688 (2,000copies)

ヤンマーエネルギーシステム株式会社
〒660-0811 兵庫県尼崎市常光寺1-1-4
YANMAR SYNERGY SQUARE
TEL.06-7739-8067　FAX.06-7636-1130
https://www.yanmar.com/jp/

安全に関するご注意

- ご使用の際は、取扱説明書をよくお読みのうえ、正しくお使いください。
- 無理な運転は商品の寿命を縮め、故障・事故の原因となることがあります。
- 故障・事故を未然に防止するため、定期点検は必ずおこなってください。
- 保証書は、ご購入の取扱い店で必ずお受け取りください。

商品についてのご意見、ご質問は下記へ

VEGETABLE OIL INK　この印刷物は、植物油インキを使用しています。

●本カタログは、2026年10月現在のものです。
●仕様、性能は改良・改善などにより、予告無く変更することがあります。
●商品の色は、印刷の関係上、実物と異なる場合があります。

2026年10月作成　041H0-J00655