尺寸

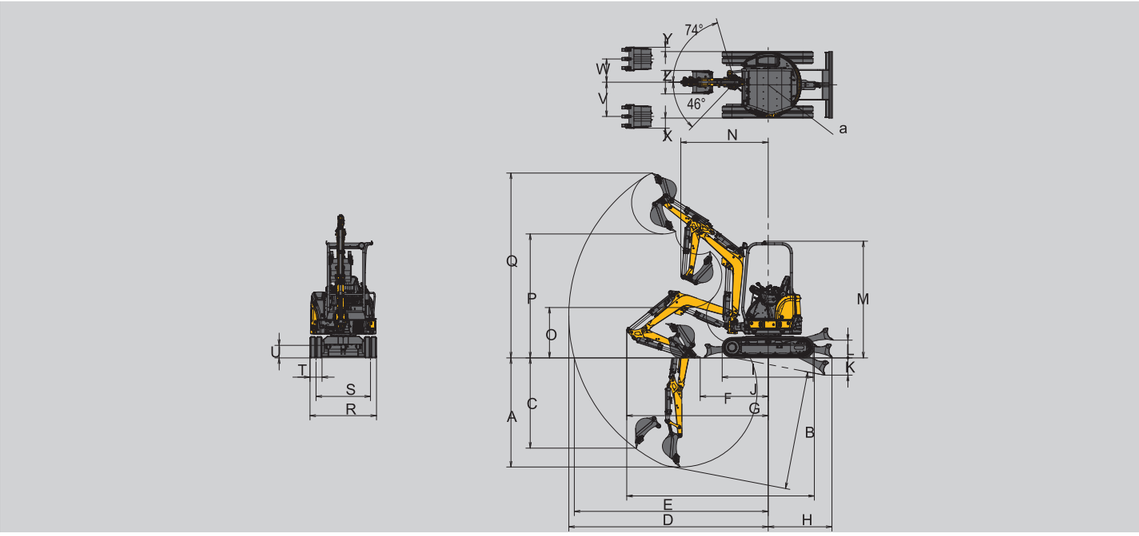

Vi022-6	A	B	C	D	E	F	G	H	I	J	K	L	M	N(侧摆)	O	P	Q	R	S	T	U	V	W	X	Y	Z	a
	2270	2460	1870	4140	4020	3890	2930	1320	1890	1410	360	365	2400	1670(1390)	1180	2780	4070	1380	1130	250	260	710	480	210	90	490	690

规格

型号			ViO22-6
操作重量	橡胶履带	kg	2095
	铁履带	kg	2145
发动机	类型	-	直列式三缸四冲程水冷柴油机
	型号	-	YANMAR 3TNV76-PBV1
	输出功率/转速	kW/min^{-1}	14.3 / 2400
性能	铲斗容量	m^3	0.06
	铲斗宽度	mm	490
	最大挖掘力	kN	17.5
	行走速度	km/h	4.2 / 2.2
	旋转速度	rpm	10
	动臂摇摆角度(左/右)	度	46 / 74
接地压力	橡胶履带	kPa	25.3
	铁履带	kPa	26.2
液压系统	液压泵流量	L/min	21.6 × 2，10.8 × 1，20.4 × 1
	主溢流压力	MPa	20.6 ×2，16.7 × 1，2.9 ×1
推土铲	宽 X 高	mm	1380 × 260
	举升高度[上 · 下]	mm	365 / 360
油箱容量		L	27.5

注：本图册仅为宣传之用，所登图片、内容可能与实物有所差异，请以实物为准。内容、规格参数等如有变更，恕不另行通知。

2019年4月印制

洋马发动机(上海)有限公司 工程机械部

上海市黄浦区蒙自路757号歌斐中心1101~1106室
电话：021-2312-0688
传真：021-6880-8682
邮编：200023

YANMAR

原装进口无尾回转小型挖掘机

ViO22-6

14.3kW

安全、简单、稳定操作

● 为防止油管损伤，将其配置在动臂之中

● 无尾回转

极大提高了工作效率。操作时无需担心尾部回旋空间。机身保持在履带宽度内进行回转，大大减少了工作时间，也减轻了驾驶员的疲劳度。

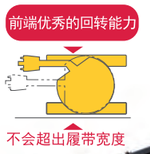

● 坚固的钢铁护板

＊ 图为动臂横切面的概念图

● 弹性油缸护板

弹簧钢结构能够保护油缸活塞杆。即使碰到障碍物，也会通过弹力吸收冲击力，减轻对活塞杆的伤害。而且它拥有稳固的结构，不易弯曲，可以放心使用。不管油缸如何伸缩，都能被 好好的保护。

前端装置延长

1380 mm

舒适的操作空间，简单的复合性操作

● 操作杆

● 脚踏板

● 紧急熄火开关

在紧急情况下，按下开关，可立即使发动机停止运转

● 悬浮式座椅

座椅后配备小物件收纳夹层

● 伸缩式安全带

方便使用

● 推土铲操纵杆

● 电子油门旋钮

● ECO模式开关

● 自动怠速开关

● 置物盒

● 外部电源接口

可用于手机充电

即开式盖板，方便维护保养

● 打开右上侧盖板，轻松简捷

方便对燃油箱，液压油箱和蓄电池进行维护保养。

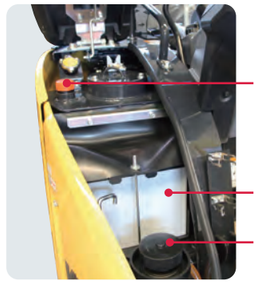

液压油箱

蓄电池

燃油箱

● 打开座椅周围

打开座椅装置前方的盖板可看到发动机和电气装置，打开侧边盖板可不使用特殊工具直接维护液压系统。

● 机罩把手

无论用左手还是右手都可轻易（握紧）打开。

● 打开后盖，右侧机盖

这个机罩可轻松打开或关闭。打开后可看到发动机。吹风式散热器可减少灰尘堵塞设备的现象发生，延长机器寿命。

空气滤清器

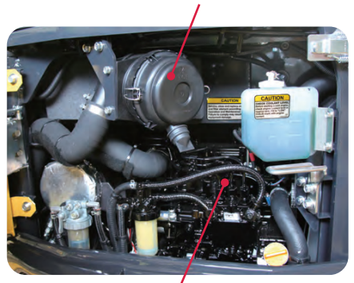

发动机

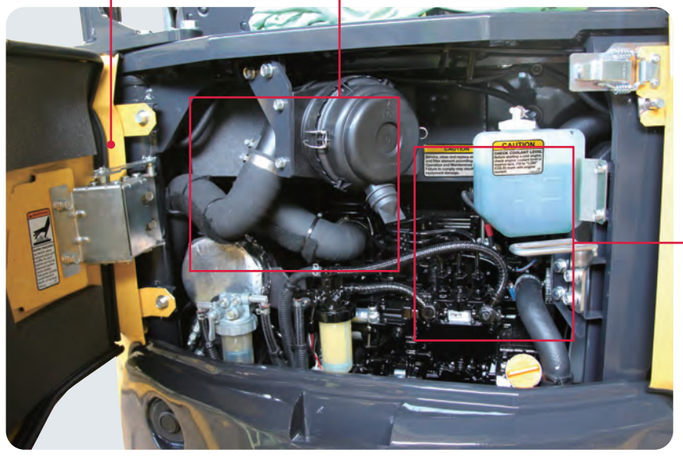

散热器

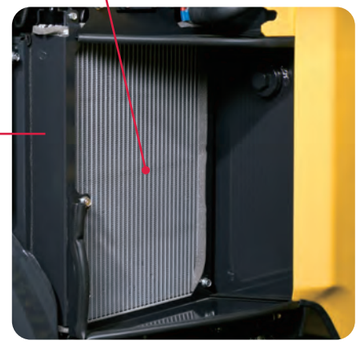

*图片可能与实物有所差异，请以实物为准