YANMAR

SV10

MINI-PELLE

Poids opérationnel	1185 kg
Moteur	3TNV70-WBVB1
Force d'excavation (bras/godet)	5.5/7,6 kN

SV10. UNE CONFIANCE À TOUTE ÉPREUVE.

- La taille parfaite pour un travail simple et efficace dans des espaces confinés.
- La SV10 est une machine solide pour les chantiers étroits, la rénovation intérieure, la pose de tuyaux et l'aménagement paysager.
- Conçue en pensant à l'opérateur, cette machine combine un fonctionnement intuitif, une maniabilité exceptionnelle et une ergonomie optimale.

MANIABILITÉ

La position ROPS optimisée offre une maniabilité exceptionnelle et une liberté de mouvement totale à l'opérateur.

ERGONOMIE

Les joysticks réglables permettent à l'opérateur de configurer l'espace de travail comme il le souhaite.

ROBUSTESSE

Le modèle est équipé d'un vérin de flèche positionné au-dessus de la flèche, ainsi que d'un routage interne des flexibles hydrauliques dans la flèche. Cette conception protège les composants contre les chocs et les agressions extérieures, garantissant une durabilité accrue et une fiabilité à long terme.

PUISSANCE

Avec un moteur Stage V à 3 cylindres délivrant une puissance nette de 9,2 kW à 2 000 tr/min et une puissance brute de 9,3 kW à 2 000 tr/min, la machine assure un rendement constant, un fonctionnement en douceur et des performances fiables pour un grand nombre de tâches.

COMPACITÉ

De par sa largeur contenue, la SV10 peut passer à travers les portes aux dimensions européennes. Le châssis et la lame sont à largeur variable pour plus de polyvalence.

AU CŒUR DES PROJETS COMPACTS

IDÉALE POUR LES PROJETS DANS DES ESPACES RESTREINTS

Cette mini-pelle est optimale pour les projets se déroulant à l'intérieur de bâtiments confinés, les travaux urbains nécessitant une grande maniabilité, les chantiers de déconstruction ou même dans les cimetières.

- Largeur de la machine : 740 mm
- Passe à travers les portes (dim. européennes)
- Déport arrière : 540 mm
- Offre une maniabilité optimale
- Sa légèreté offre un minimum de perturbations

FACILEMENT TRANSPORTABLE

- Légèreté : poids de transport de 1 060 kg (poids opérationnel de 1 185 kg) avec chenilles en caoutchouc
- Dimensions minimales : longueur hors tout de 2 810 mm et hauteur de 2 300 mm
- Se transporte aisément avec un véhicule léger classique

CHÂSSIS À LARGEUR VARIABLE

740 mm

990 mm

LA PUISSANCE QUI FAIT LA DIFFÉRENCE

CHAQUE COIN EST ATTEIGNABLE

Le vérin monté sur le dessus de la flèche permet d'atteindre des profondeurs de fouille impressionnantes allant jusqu'à 1 800 mm (lame relevée) ou 1 955 mm (lame abaissée), offrant aux opérateurs une portée étendue dans les espaces confinés.Cela permet de creuser efficacement des tranchées et des fondations sur les sites urbains, en intérieur et dans les zones sensibles avec un repositionnement minimal.

UNE PUISSANCE QUI FONCTIONNE

Équipé d'un moteur à 3 cylindres, ce modèle offre la plus grande puissance de la catégorie 1 tonne. Les performances fluides et puissantes permettent de répondre aux exigences des travaux urbains et des applications de location, la machine restant facile à utiliser pour tous les utilisateurs.

ROBUSTE, FIABLE ET RÉSISTANTE

Vérins montés au-dessus de la flèche

CONÇUE POUR DURER

La SV10 est conçue pour offrir une robustesse durable dans des conditions de travail exigeantes. Le modèle est équipé d'un vérin monté sur le dessus de la flèche et d'un routage interne des tuyaux, protégeant ainsi les composants critiques des chocs et des dommages externes. Elle est propulsée par le moteur YANMAR 3TNV70, réputé pour sa fiabilité et ses performances constantes. Ce moteur à 3 cylindres offre la puissance la plus élevée de la catégorie 1 tonne, garantissant des performances élevées sans compromettre la fiabilité.

CONÇUE AUTOUR DE L'OPÉRATEUR

UNE CONCEPTION INTUITIVE

La SV10 est extrêmement facile et intuitive à utiliser grâce à une disposition simplifiée des commandes. Avec un nombre limité de joysticks et de boutons, les opérateurs peuvent rapidement comprendre les fonctions de la machine et se concentrer sur le travail plutôt que sur les commandes. Cette interface claire et logique garantit un fonctionnement sans heurts dès la première utilisation, même pour les opérateurs moins expérimentés.

L'ERGONOMIE EN ACTION

L'ergonomie est au cœur de la conception de la SV10. L'écart entre les consoles des joysticks peut être ajusté, de façon à adapter l'espace à l'opérateur et améliorer son confort. Cette disposition flexible permet aux opérateurs de toutes tailles de travailler confortablement, même pendant de longues périodes de travail.

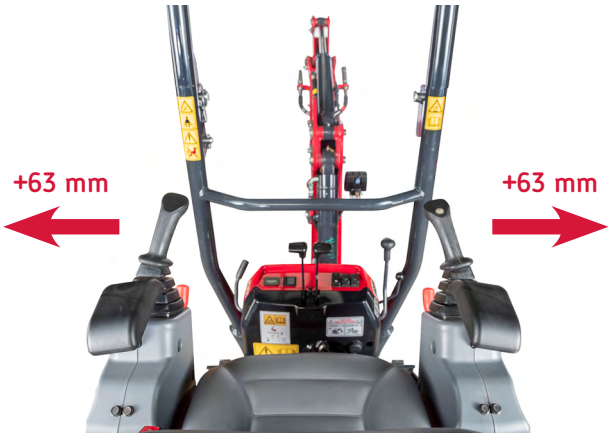

LA SÉCURITÉ SOUS TOUS LES ANGLES

La SV10 est conçue pour assurer la sécurité des opérateurs dans toutes les conditions de travail. a protection ROPS peut être repliée, ce qui permet à la machine de travailler et de se déplacer sous de faibles hauteurs. Des caractéristiques supplémentaires telles que la ceinture de sécurité à enrouleur, le levier de sécurité et la barre de sécurité avant permettent de sécuriser l'opérateur pendant qu'il travaille, tandis que le grand contrepoids en fonte protège l'arrière de la machine. Un phare de travail monté sur la flèche améliore la visibilité, contribuant à une utilisation plus sûre sur les chantiers très fréquentés ou à faible luminosité.

FAITES PLUS AVEC UNE SEULE MACHINE

La SV10 offre une polyvalence impressionnante pour un grand nombre de tâches. Le vérin monté en haut de la flèche permet d'atteindre des profondeurs de fouille allant jusqu'à 1 800 mm (lame relevée) ou 1 955 mm (lame abaissée), ce qui permet une excavation efficace dans les espaces confinés. La machine peut également être équipée de nombreux accessoires, notamment des tarières, des grappins, des marteaux et des pinces, ce qui lui permet de s'adapter à de multiples applications. Cette flexibilité permet aux opérateurs de traiter des travaux divers avec une seule machine compacte, maximisant ainsi la productivité sur chaque projet.

DIMENSIONS

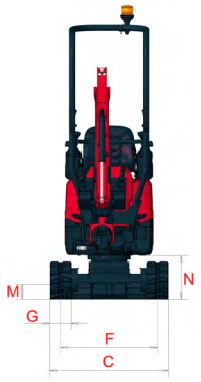

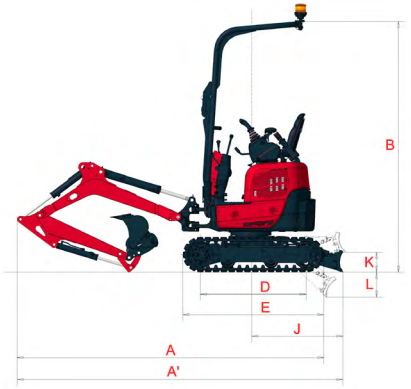

A	Longueur hors tout	2810 mm	G	Largeur des chenilles	180 mm
A'	Longueur hors tout avec la lame arrière	2895 mm	H	Largeur hors tout de lame	740 / 990 mm***
			I	Hauteur hors tout de lame	205 mm
B	Hauteur hors tout	2300 mm	J	Distance de la lame	840 mm
C	Largeur hors tout	740 / 990 mm***	K	Hauteur de relevage max. au-dessus du sol	175 mm
D	Longueur des chenilles au sol	970 mm	L	Profondeur d'abaissement max. depuis le sol	220 mm
E	Longueur du train de chenilles	1290 mm	M	Garde au sol minimale	125 mm
F	Voie	560 / 810 mm***	N	Garde au sol minimale sous la tourelle	375 mm

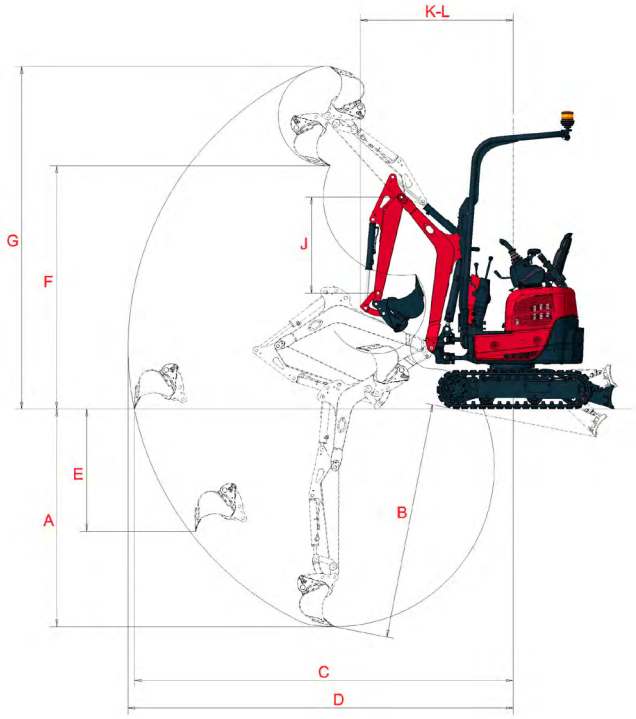

A	Profondeur d'excavation max. - lame levée	1760 mm	H	Déport de pied de flèche gauche	60°
B	Profondeur d'excavation max. - lame baissée	1915 mm	I	Déport de pied de flèche droite	60°
C	Portée d'excavation max. au sol	3125 mm	J	Longueur du bras	905 mm
D	Portée d'excavation	3175 mm	K	Rayon de rotation avant	1310 mm
E	Paroi verticale max.	955 mm	L	Rayon de rotation avec déport de la flèche	1130 mm
F	Hauteur de déchargement max.	1980 mm	M	Rayon de rotation arrière	585 mm
G	Hauteur d'attaque max.	2800 mm			

* Châssis élargi - rétracté. Sous réserve de modifications techniques. Dimensions données en mm avec godet Yanmar de série. ** Barre ROPS pliée / barre ROPS dépliée.

SPÉCIFICATIONS TECHNIQUES

[POIDS +/- 2 % (NORME EN)]

	Poids	Pression au sol
Poids opérationnel (chenilles en caoutchouc)	1 185 kg	0,31 kg/cm²
Poids de transport (chenilles en caoutchouc)	1 060 kg	0,28 kg/cm²

[MOTEUR]

Type	3TNV70-WBVB1
Réglementation	Stage V
Carburant	Diesel
Puissance nette	9,2 kW (à 2 000 t/min)
Puissance brute	9,3 kW (à 2 000 t/min)
Déplacement	854 cm³
Couple maximal	51,8 N.m./1 500 t/min
Refroidissement	Refroidissement à eau
Démarreur	12 V - 1,1 kW
Batterie	12 V – 36 Ah
Alternateur	12 V – 8,5 A

[SYSTÈME HYDRAULIQUE]

Pression maximale	190 bar
Pompe à engrenages à double sortie	2 x 11,14 l/min
1 pompe à engrenages pour pilotage	6,8 l/min

Ligne hydraulique auxiliaire	Données mesurées au régime moteur max.	
	Pression	Débit
AUX 1	0 - 170 bar	23,6 - 19,6 l/min
Marteau	120 bar	21,5 l/min

Le débit diminue quand la pression augmente.

[PERFORMANCES]

Vitesse de translation	1,9 - 3,7 km/h
Vitesse de rotation	9,1 t/min
Force d'excavation (bras)	5,5 kN
Force d'excavation (godet)	7.6 kN
Force de traction statique maximale [1ère vitesse]	9,39 kN
Aptitude en pente (capacité de montée)	25°
Niveau acoustique (2000/14/CE et 2005/88/CE)	LwA: 92 dBA / LpA: 76 dBA

[CHÂSSIS]

Nombre de galets supérieurs	1
Nombre de galets inférieurs	2

[CAPACITÉS]

Réservoir de carburant	10,84 l
Liquide de refroidissement	2,5 l
Huile moteur	2,8 l (max.)
Circuit hydraulique (y compris réservoir hydraulique)	13,8 l
Réservoir hydraulique	7,5 l

[FRÉQUENCE DE MAINTENANCE]

[Remplacement de l'huile moteur et du filtre : 50 h (1er) / 250 h (2e)] [Remplacement du filtre à carburant : 50 h (1er) / 250 h (2e)]
[Remplacement du filtre à huile hydraulique : 50 h (1re) / 500 h (2e)] [Remplacement de l'huile hydraulique : 50 h (1er) / 1000 h (2e)]
[Remplacement du filtre de retour d'huile hydraulique : 50 h (1er) / 500 h (2e)] [Remplacement du liquide de refroidissement : 2 000 h]

YANMAR

Yanmar Compact Equipment EMEA

FR_SV10_0526

FR

www.yanmar.com

BUILDING
WITH YOU

Imprimé en France - Le constructeur se réserve le droit de modifier les matériaux et les spécifications sans préavis - Pour plus d'informations, veuillez contacter votre revendeur Yanmar Compact Equipment EMEA.